Maris, MRG 110-37, Unteneinbau, Fragrani | 125.0683.138

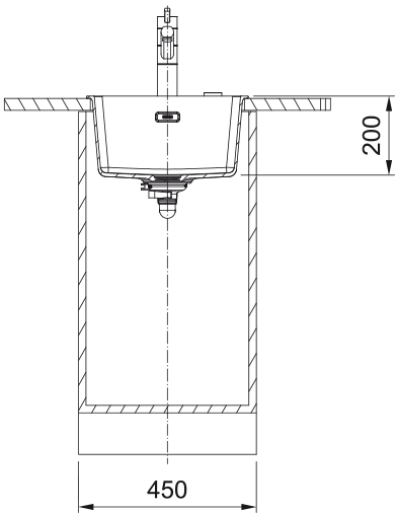

Maris, MRG 110-37, Unteneinbau, Fragranite, Cashmere, Siebkorbstopfen

Produktinformationen	
Spülentyp	Becken (ohne Abtropfteil)
Material	Fragranite
Anzahl Becken	1
Farbe	Cashmere
Oberflächenfinish	Keine
Abmessungen	
Abmessung: Länge	403.0
Abmessung: Breite	433.0
Becken 1: Länge	370.0
Becken 1: Breite	400.0
Becken 1: Tiefe	200.0
Installation	
Unterbau ab	45 cm
Produktspezifikationen	
Einbauart	Unterbau
Ablauf	3 1/2"
Abtropffläche	Ohne Abtropffläche
Artikeldaten	
Marke	Franke
Produktfamilie	Maris
Modellreihe	Maris
Freigabe Logo	CE
Freigabe Logo	UKCA
Eigenschaften	
Anzahl Abtropfflächen	Ohne Abtropffläche
Reversibel	Nein
Armaturenbank	nein

Mit Ablaufverbindung	Ja
Ventil-Typ	Handbedienung
Siphon inklusive	Nein
Anzahl Armaturenbohrungen	Keine
Lochbohrung Seifenspender	Nein