Active L Twist, Douchette extensible, Ha | 115.0653.505

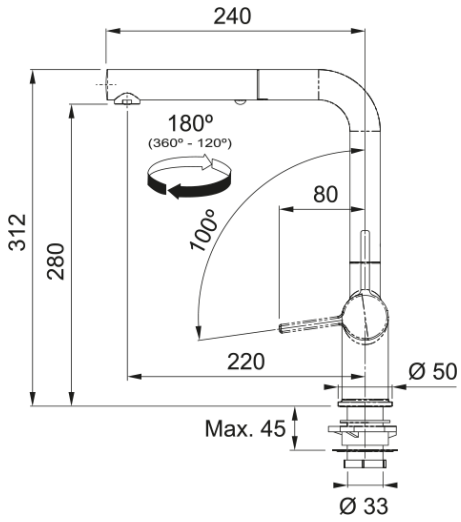

Active L Twist, Douchette extensible, Haute pression, Aspect inox, 180° Plage de pivotement, Commande latérale, 7.5l/min.

Information produit	
Type de goulot	Goulot - L
Couleur	Aspect acier inoxydable
Matériau	Laiton
Tuyau flexible extractible	Nylon noir
Matériau de la douchette	Laiton
Dimensions	
Diamètre perçage	35 mm
Diamètre cartouche	35 mm
Installation	
Type de fixation	Douille de fixation
Raccordement tuyau flexible	3/8"
Longueur du tuyau d'eau	450 mm
caractéristiques des produits	
Pression	Haute pression
Version	Douchette
Position du levier de commande	Levier de commande côté
Rotation du robinet	180°
Numéro d'article	
Marque	Franke
Famille de produit	Maris
Gamme	Active Twist
Caractéristiques produit	
Cartouche ECO	Oui
Type d'aérateur	Laminaire