Robinet, Lina , Goulot mobile, Black Mat | 115.0626.019

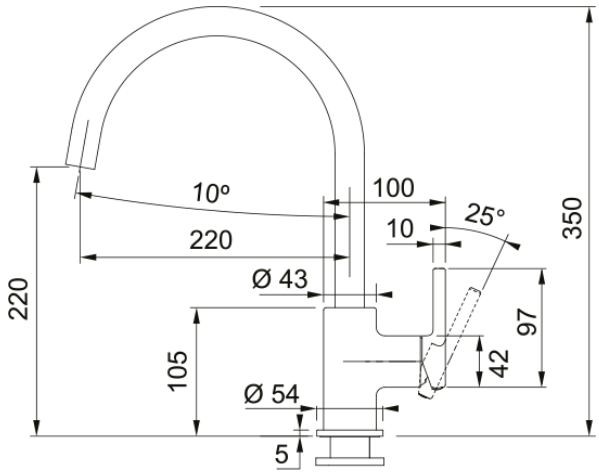

Données

Information produit	
Type de goulot	Goulot - J
Couleur	Noir mat
Matériau	Laiton
Tuyau flexible extractible	Métal
Dimensions	
Diamètre perçage	35 mm
Diamètre cartouche	35 mm
Installation	
Type de fixation	Douille de fixation
Raccordement tuyau flexible	3/8"
Longueur du tuyau d'eau	450 mm
caractéristiques des produits	
Pression	Haute pression
Version	Solution fenêtre
Position du levier de commande	Levier de commande côté
Rotation du robinet	360°
Numéro d'article	
Marque	Franke
Famille de produit	Smart
Gamme	Lina
Caractéristiques produit	
Cartouche ECO	Non
Type d'aérateur	Nid d'abeilles