Armatur, Orbit Chrom, Schwenkauslauf, Ch | 115.0623.054

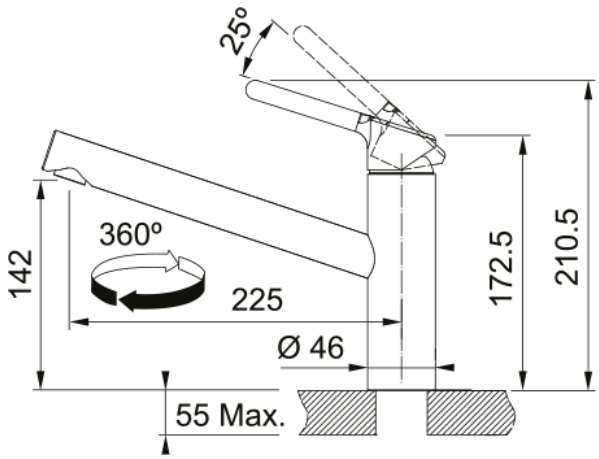

Armatur, Orbit Chrom, Schwenkauslauf, Chrom, Durchflussleistung: 11,9 l/Min., Energieklasse: A

Produktinformationen	
Auslauf Version	Medium
Farbe	Chrom
Material	Messing
Material Flexschlauch	Nylon grau
Abmessungen	
Durchmesser Armaturenloch	35 mm
Dimensionen Kartusche	35 mm
Installation	
Befestigungstyp	Befestigungshülse
Flexschlauchverbindung	3/8"
Länge des Wasserschlauchs	450 mm
Produktspezifikationen	
Druck	Hochdruck
Version	Schwenkauslauf
Bedienung Armatur	Obenbedienung
Schwenkbereich	360°
Artikeldaten	
Marke	Franke
Produktfamilie	Smart
Model	Orbit
Eigenschaften	
ECO Wasserpar System	Ja
Typ Luftmischdüse/Strahlregler	Laminar