Taros Neo Zugauslauf | 115.0596.383

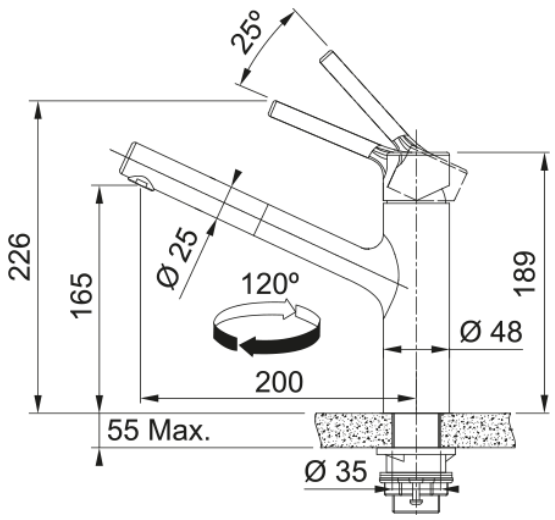

Armatur, Taros Neo, Zugauslauf, Edelstahl, Durchflussleistung: 9 l/Min., Energieklasse: B,

Produktinformationen	
Auslauf Version	Hoch
Farbe	Edelstahl
Material	Edelstahl 304
Material Flexschlauch	Nylon schwarz
Material Brausekopf	Edelstahl
Abmessungen	
Durchmesser Armaturenloch	35 mm
Dimensionen Kartusche	35 mm
Installation	
Befestigungstyp	Befestigungshülse
Flexschlauchverbindung	3/8"
Länge des Wasserschlauchs	600 mm
Produktspezifikationen	
Druck	Hochdruck
Version	Zugauslauf
Bedienung Armatur	Obenbedienung
Schwenkbereich	120°
Artikeldaten	
Marke	Franke
Produktfamilie	Maris
Model	Taros Neo
Eigenschaften	
ECO Wasserpar System	Ja
Typ Luftmischdüse/Strahlregler	Laminar