Pescara 360° Doccia estraibile, Alta pre | 115.0545.136

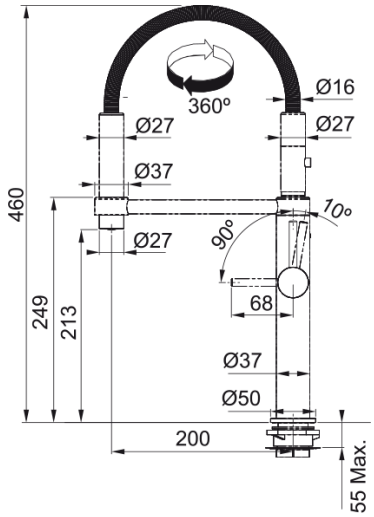

Dati tecnici

Informazioni prodotto	
Canna girevole	Semi-pro
Colore	Black matt
Materiale	Ottone
Materiale flessibile	Metallo
Materiale doccetta	Ottone
Dimensioni	
Diametro foro incasso	35 mm
Dimensioni cartuccia	28 mm
Installazione	
Tipo fissaggio	Gambo
Tipo flessibile	3/8"
Lunghezza del tubo dell'acqua	450 mm
Caratteristiche dei prodotti	
Pressione	Alta pressione
Tipologia	Doccia spray
Posizione leva comando	Leva laterale
Rotazione canna	360°
Codice Prodotto	
Marca	Franke
Famiglia prodotto	Mythos
Gamma	Pescara
Caratteristiche prodotto	
Sistama ECO risparmio acqua	Si
Tipo areatore	Honeycomb