Robinet, Luna , Goulot extensible, Chrom | 115.0486.978

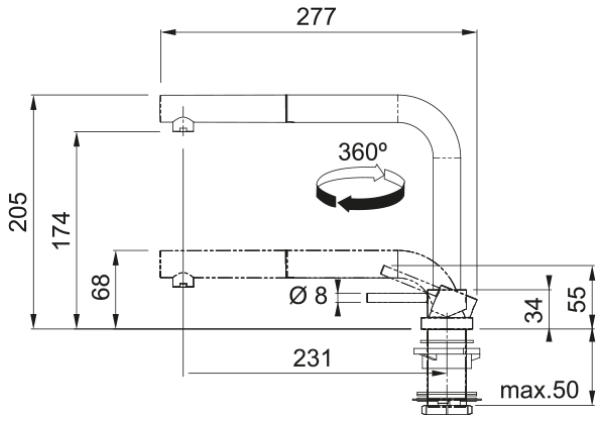

Robinet, Luna , Goulot extensible, Chrome, Classe d'écoulement: 9 l/Min., Classe d'efficacité énergétique: B,

---

Information produit	
Type de goulot	Goulot - L
Couleur	Chrome
Matériau	Laiton
Tuyau flexible extractible	Nylon gris
Matériau de la douchette	Laiton
Dimensions	
Diamètre perçage	35 mm
Diamètre cartouche	28 mm
Installation	
Type de fixation	Douille de fixation
Raccordement tuyau flexible	3/8"
Longueur du tuyau d'eau	450 mm
caractéristiques des produits	
Pression	Haute pression
Version	Goulot extensible pour fenêtre
Position du levier de commande	Levier de commande côté
Rotation du robinet	360°
Numéro d'article	
Marque	Franke
Famille de produit	Maris
Gamme	Active Window
Caractéristiques produit	
Cartouche ECO	Oui
Type d'aérateur	Nid d'abeilles