Armatur, Pescara XL, Auszugsbrause, Edel | 115.0472.959

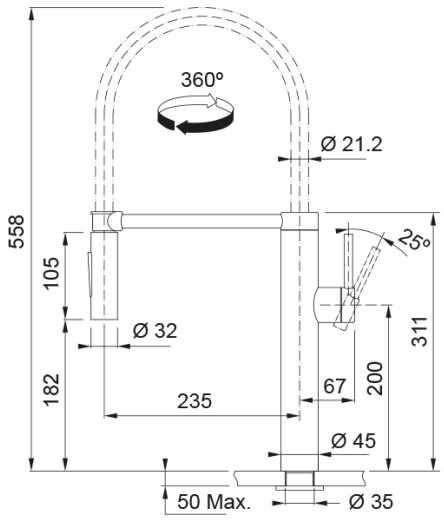

Die Pescara-Armaturen von Franke werden Sie und Ihre Gäste mit ihrem modernen und zugleich eleganten Design begeistern.
Dies ist eine der Franke-Armaturen, die zum Hingucker bestimmt ist, und dadurch auch leicht zum Herzstück Ihrer Küche wird.
Mit ihrem linearen Design und der sorgfältigen Handwerkskunst ist die Armaturenlinie Pescara von Franke die richtige Wahl für alle, die Schlichtheit in Kombination mit höchster Leistung und einer einfachen, nichtsdestotrotz beeindruckenden Ästhetik zu schätzen wissen.

Produktinformationen	
Auslauf Version	S - Semi-Pro
Farbe	Edelstahl
Material	Edelstahl 304
Material Flexschlauch	Metal
Material Brausekopf	Kunststoff
Abmessungen	
Durchmesser Armaturenloch	35 mm
Dimensionen Kartusche	35 mm
Installation	
Befestigungstyp	Befestigungshülse
Flexschlauchverbindung	3/8"
Länge des Wasserschlauchs	450 mm
Produktspezifikationen	
Druck	Hochdruck
Version	Auszugsbrause
Bedienung Armatur	Seitenbedienung
Schwenkbereich	360°
Artikeldaten	
Marke	Franke
Produktfamilie	Mythos
Model	Pescara
Eigenschaften	
ECO Wasserpar System	Nein
Typ Luftmischdüse/Strahlregler	Wabenstruktur