Smart Auszugsbrause | 115.0391.482

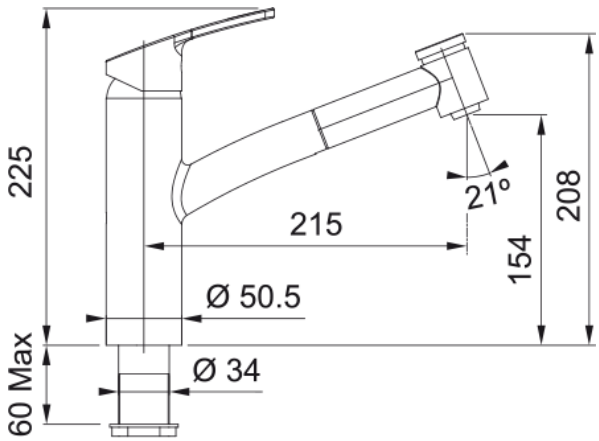

Armatur, Smart , Auszugsbrause, Chrom , Durchflussleistung: 9 l/Min., Energieklasse: A,

Produktinformationen	
Auslauf Version	Niedrig
Farbe	Chrom
Material	Messing
Material Flexschlauch	Nylon grau
Material Brausekopf	Kunststoff
Abmessungen	
Durchmesser Armaturenloch	35 mm
Dimensionen Kartusche	35 mm
Installation	
Befestigungstyp	Befestigungshülse
Flexschlauchverbindung	3/8"
Länge des Wasserschlauchs	500 mm
Produktspezifikationen	
Druck	Hochdruck
Version	Auszugsbrause
Bedienung Armatur	Obenbedienung
Schwenkbereich	110°
Artikeldaten	
Marke	Franke
Produktfamilie	Smart
Model	Smart
Eigenschaften	
ECO Wasserpar System	Nein
Typ Luftmischdüse/Strahlregler	Wabenstruktur