# Évier Farm House FHK710-36WH | 130.0079.641

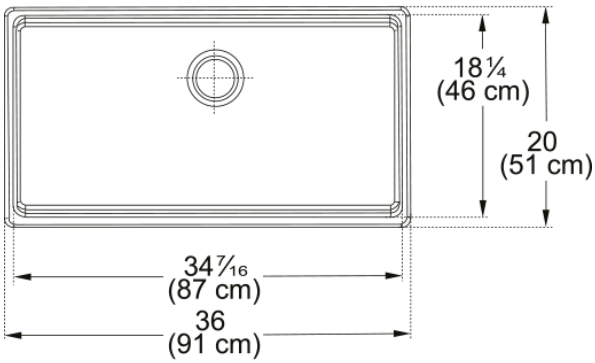


Évier à jupe avant 36.0-po X 20.0-po en argile réfractaire à une seule cuvette à montage sous comptoir, fini blanc.

| | |
|---|---|
| **Information produit** | |
| Type d'évier | Évier |
| Type de matériau | Céramique |
| Nombre de cuvettes | 1 |
| Couleur | Blanc |
| Fini | Brillant |
| **Dimensions** | |
| Dimension ext. : droite-gauche | 35.827 |
| Dimension ext. : avant-arrière | 20.079 |
| Grande cuvette : droite-gauche | 34.252 |
| Grande cuvette : avant-arrière | 18.11 |
| Grande cuvette : profondeur | 10.236 |
| **Installation** | |
| Dimension minimale d'armoire | 36'' |
| **Spécifications produit** | |
| Type d'installation | À  jupe avant |
| Orifice d'évacuation | 3 1/2" |
| Position égouttoir | Aucun égouttoir |
| **Identification du produit** | |
| Marque | FRANKE |
| Famille de produit | Aucun |
| Collection | Farm House |
| Certifié par | ICC |
| **Caractéristiques produit** | |
| Nombre d'égouttoirs | Aucun égouttoir |
| Réversibilité du produit | Non |
| Plage arrière pour robinets | Non |
| Crépine-panier incluse | Non |

| | |
|---|---|
| Type de crépine-panier | Aucune évacuation |
| Overflow | Non |
| Nombre de trous robinets | Aucun |
| Orifice distributeur de savon | Non |