Évier Manor House MHK720-35WH | 130.0066.213

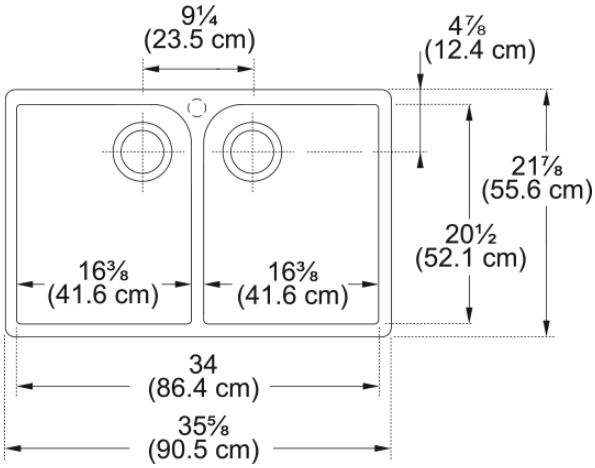

Évier de cuisine 35.5-po X 21.62-po en argile réfractaire à deux cuvettes à montage sous comptoir, fini blanc.

Information produit	
Type d'évier	Évier
Type de matériau	Céramique
Nombre de cuvettes	2
Couleur	Blanc
Fini	Brillant
Dimensions	
Dimension ext. : droite-gauche	35.622
Dimension ext. : avant-arrière	21.874
Grande cuvette : droite-gauche	16.535
Grande cuvette : avant-arrière	20.5
Grande cuvette : profondeur	7.874
Cuvette 2 : droite-gauche	16.535
Cuvette 2 : avant-arrière	20.5
Cuvette 2 : profondeur	7.874
Installation	
Dimension minimale d'armoire	36''
Spécifications produit	
Type d'installation	À jupe avant
Orifice d'évacuation	3 1/2"
Position égouttoir	Aucun égouttoir
Identification du produit	
Marque	FRANKE
Famille de produit	Aucun
Collection	Manor House
Certifié par	IAPMO
Caractéristiques produit	
Nombre d'égouttoirs	Aucun égouttoir

Réversibilité du produit	Non
Plage arrière pour robinets	Non
Crépine-panier incluse	Non
Type de crépine-panier	Aucune évacuation
Overflow	Non
Nombre de trous robinets	Aucun
Orifice distributeur de savon	Non