Évier Cisterna CCK110-13WH | 126.0066.136

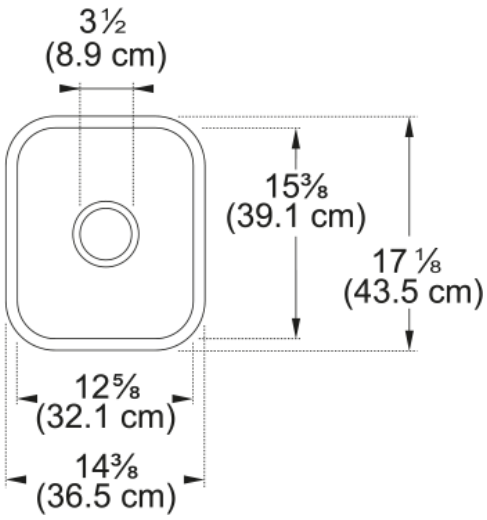

Évier de cuisine 14.38-po X 17.12-po en argile réfractaire à une seule cuvette à montage sous comptoir, fini blanc.

Information produit	
Type d'évier	Évier
Type de matériau	Céramique
Nombre de cuvettes	1
Couleur	Blanc
Fini	Brillant
Dimensions	
Dimension ext. : droite-gauche	14.37
Dimension ext. : avant-arrière	17.126
Grande cuvette : droite-gauche	12.638
Grande cuvette : avant-arrière	15.394
Grande cuvette : profondeur	7.874
Installation	
Dimension minimale d'armoire	18''
Spécifications produit	
Type d'installation	Sous-comptoir
Orifice d'évacuation	3 1/2"
Position égouttoir	Aucun égouttoir
Identification du produit	
Marque	FRANKE
Famille de produit	Aucun
Collection	Cisterna
Certifié par	IAPMO
Caractéristiques produit	
Nombre d'égouttoirs	Aucun égouttoir
Réversibilité du produit	Oui
Plage arrière pour robinets	Non
Crépine-panier incluse	Non

Type de crépine-panier	Aucune évacuation
Overflow	Non
Nombre de trous robinets	Aucun
Orifice distributeur de savon	Non