Évier Maris MAG1601812LD-PWT-S | 125.0687.146

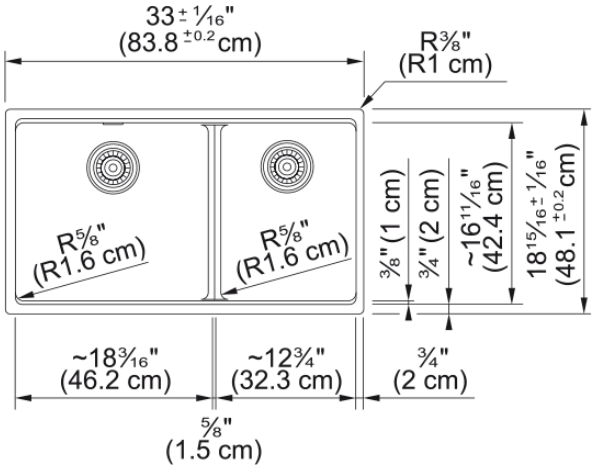

Technical Data

Information produit	
Type d'évier	Évier
Type de matériau	Granite
Nombre de cuvettes	2
Couleur	Blanc polaire
Fini	Aucun
Dimensions	
Dimension ext. : droite-gauche	32.992
Dimension ext. : avant-arrière	18.937
Grande cuvette : droite-gauche	18.15
Grande cuvette : avant-arrière	16.614
Grande cuvette : profondeur	9.488
Cuvette 2 : droite-gauche	12.756
Cuvette 2 : avant-arrière	16.614
Cuvette 2 : profondeur	9.488
Installation	
Dimension minimale d'armoire	36''
Spécifications produit	
Type d'installation	Sous-comptoir
Orifice d'évacuation	3 1/2"
Position égouttoir	Aucun égouttoir
Identification du produit	
Marque	FRANKE
Famille de produit	Maris
Collection	Maris
Certifié par	IAPMO
Caractéristiques produit	
Nombre d'égouttoirs	Aucun égouttoir

Réversibilité du produit	Non
Plage arrière pour robinets	Non
Crépine-panier incluse	Oui
Type de crépine-panier	Manuel
Overflow	Non
Nombre de trous robinets	Aucun
Orifice distributeur de savon	Non