Évier Professional 2.0 - PS2X110-24-CA | 122.0528.559

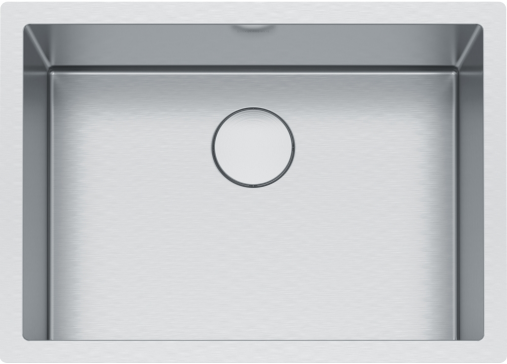

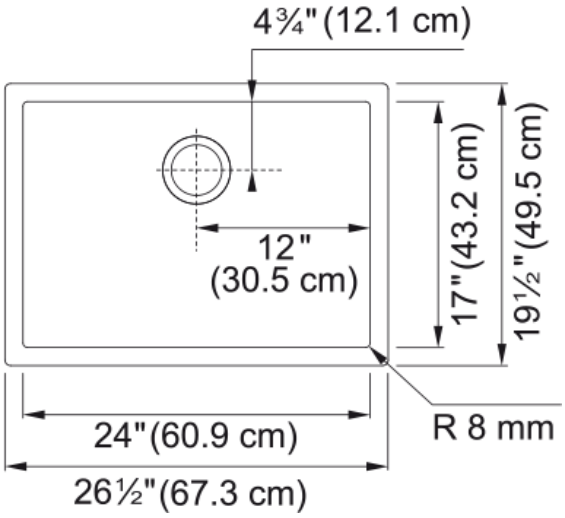

Évier de cuisine 26.5-po x 19.5-po en acier inoxydable à une seule cuvette à montage sous comptoir.

Information produit	
Type d'évier	Évier
Type de matériau	Acier inoxydable
Nombre de cuvettes	1
Couleur	Inox
Fini	Brossé
Dimensions	
Dimension ext. : droite-gauche	26.575
Dimension ext. : avant-arrière	19.488
Grande cuvette : droite-gauche	24
Grande cuvette : avant-arrière	17
Grande cuvette : profondeur	10
Installation	
Dimension minimale d'armoire	27''
Spécifications produit	
Type d'installation	Sous-comptoir
Orifice d'évacuation	3 1/2"
Position égouttoir	Aucun égouttoir
Identification du produit	
Marque	FRANKE
Famille de produit	Mythos
Collection	Professional Series
Certifié par	IAPMO
Caractéristiques produit	
Nombre d'égouttoirs	Aucun égouttoir
Réversibilité du produit	Non
Plage arrière pour robinets	Non
Crépine-panier incluse	Oui

Type de crépine-panier	Manuel
Overflow	Non
Nombre de trous robinets	Aucun
Orifice distributeur de savon	Non