Robinet Active Semi-Pro - ATL-SP-CHR | 115.0688.968

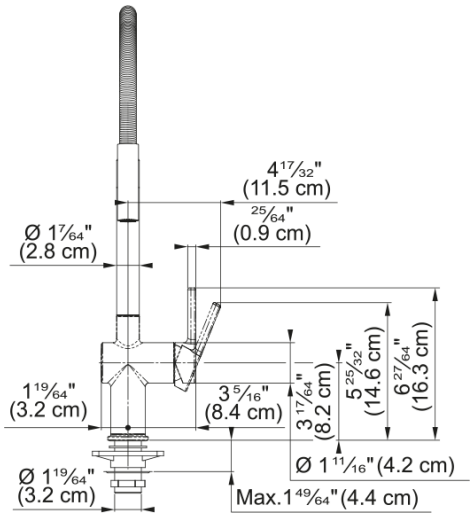

Robinet de cuisine Semi-Pro à une poignée de 16.5-po de hauteur avec bec pivotant à 180 degrés en fini chrome poli.

Information produit	
Type de bec	S Semi-Professional
Couleur	Chrome
Type de matériau	Laiton
Matériau flexible rétractable	Métal
Matériau de la douchette	Laiton
Dimensions	
Diamètre trou robinet	35 mm
Diamètre de cartouche	35 mm
Installation	
Type de fixation	Embout
Raccordement flexible alim.	3/8"
Longueur flexible aliment. eau	800 mm
Spécifications produit	
Pression	Haute pression
Type de robinet	Douchette
Commande de robinet	Levier de commande latéral
Rotation de robinet	180°
Identification du produit	
Marque	FRANKE
Famille de produit	Mythos
Collection	Active
Caractéristiques produit	
Fonction économie d'eau	Oui
Type d'aérateur	Nid d'abeilles