# Robinet prep Ambient - FFP3120MBK | 115.0619.315

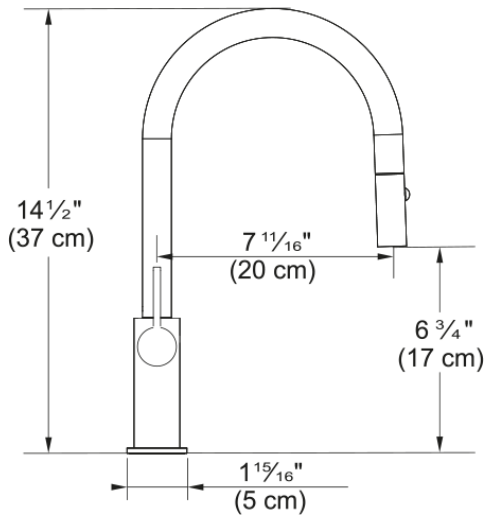


Robinet de prep bec amovible vers le bas monotrou à une poignée Ambient de 14.5-po de hauteur avec bec pivotant à 180 degrés en noir mat

---

| | |
|---|---|
| **Information produit** | |
| Type de bec | Bec en J |
| Couleur | Noir mat |
| Type de matériau | Laiton |
| **Dimensions** | |
| Diamètre trou robinet | 35 mm |
| **Installation** | |
| Raccordement flexible alim. | 3/8" |
| **Spécifications produit** | |
| Pression | Haute pression |
| Type de robinet | Orientable |
| Commande de robinet | Levier de commande latéral |
| **Identification du produit** | |
| Marque | FRANKE |
| Famille de produit | Aucun |
| Collection | Ambient |
| **Caractéristiques produit** | |
| Fonction économie d'eau | Non |
| Type d'aérateur | Nid d'abeilles |