Évier Reginox - RDL5279-3 | 101.0045.298

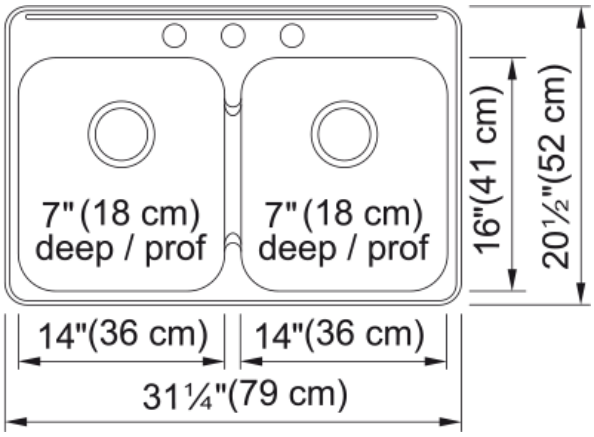

Évier de cuisine en acier inoxydable à deux cuvettes à encastrer avec 3 trous de robinet, 31,25 po x 20,5 po. L’amélioration d’une maison ne doit pas être une source de tracas. Optez pour la simplicité en choisissant les éviers à montage par le dessus Reginox, conçus pour vous aider à mettre à niveau votre espace aussi rapidement que possible, et ce, avec un minimum de perturbations. Faciles à installer, ces éviers à montage par le dessus, avec leurs coins arrondis, sont étudiés pour un nettoyage rapide et simple. Le système simplifié d’attaches EZ Torque vous permet de « Déposer et visser » votre évier en place, puis de le verrouiller en toute sécurité au comptoir. Les éviers à double cuvette vous permettent facilement d'utiliser l'une ou l'autre des cuvettes pour des tâches différentes. Préparer les repas d’un côté et laver les plats de l'autre. Des patins insonorisants placés à des points clés éliminent les sons provenant des éclaboussures d’eau. Accessoires compris : crépine-panier d’évier polie de 3,5 po (2)

Information produit	
Type d'évier	Évier
Type de matériau	Acier inoxydable
Nombre de cuvettes	2
Couleur	Inox
Fini	Très luisant
Dimensions	
Dimension ext. : droite-gauche	31.248
Dimension ext. : avant-arrière	20.5
Grande cuvette : droite-gauche	14
Grande cuvette : avant-arrière	16
Grande cuvette : profondeur	7.008
Cuvette 2 : droite-gauche	14
Cuvette 2 : avant-arrière	16
Cuvette 2 : profondeur	7.008
Installation	
Dimension minimale d'armoire	33''
Spécifications produit	
Type d'installation	Par-dessus/à encastrer
Orifice d'évacuation	3 1/2"
Position égouttoir	Aucun égouttoir
Identification du produit	
Marque	Kindred
Collection	Reginox

KINDRED
kindred-sinkware.com

Caractéristiques produit

Nombre d'égouttoirs	Aucun égouttoir
Réversibilité du produit	Non
Plage arrière pour robinets	Oui
Crépine-panier incluse	Oui
Type de crépine-panier	Manuel
Overflow	Non
Nombre de trous robinets	3
Orifice distributeur de savon	Non