Micro-ondas Smart FSM25 | 131.0634.199

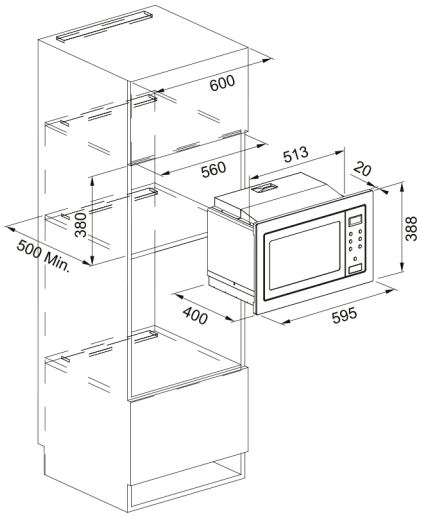

Micro-ondas e grill, 25L, 8 funções

Aspecto	
Cor	Inox
Tipo	Microondas e grill
Modo de abertura	Botão de pressão
Dimensões	
Largura Geral	595.0
Altura total	388.0
Profundidade geral	400.0
Especificações Energia	
Tensão	220 V
Frequência (Hz)	60
Instalação	
Tipo de Instalação	Embutir e revestir
Identificação do Produto	
Marca do produto	FRANKE
Familia de produto	Smart
Modelos	SMART
Propriedades	
Tipo de interface	Sensor
Capacidade da cavidade	25.0
Acabamento porta	Vidro / aço inoxidável
Cor de exibição	Branco