Misturador Eos Neo fosco | 115.0590.045

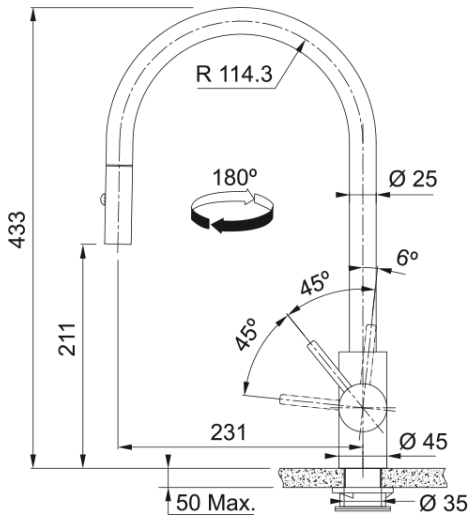

Corpo em aço inox 304 para maior higiene e risco reduzido de contaminações durante o uso, bica alta extensível em nylon,duplo jato, monocomando, acabamento fosco e minimalista

---

Aspecto	
Versão do bica	J - Misturador
Cor	Aço inoxidável
Tipo de material	Aço inoxidável 304
Material mangueira	Nylon preto
Material do chuveiro	Aço inoxidável
Dimensões	
Diâmetro do furo misturador	35 mm
Dimensão do cartucho	35 mm
Instalação	
Tipo de fixação	Pernil
Conexão agua	3/8"
Comprimento mangueira	450 mm
Especificação de produtos	
Pressão	Alta pressão
Versão	Spray
Acionamento	Alavanca lateral
Rotação Misturador	180°
Identificação do Produto	
Marca do produto	FRANKE
Familia de produto	Maris
Modelos	EOS NEO
Propriedades	
Eco economia de água	Não
Tipo de aerador	Laminar