Cooktop Aço Inox 75cm | 106.0554.394

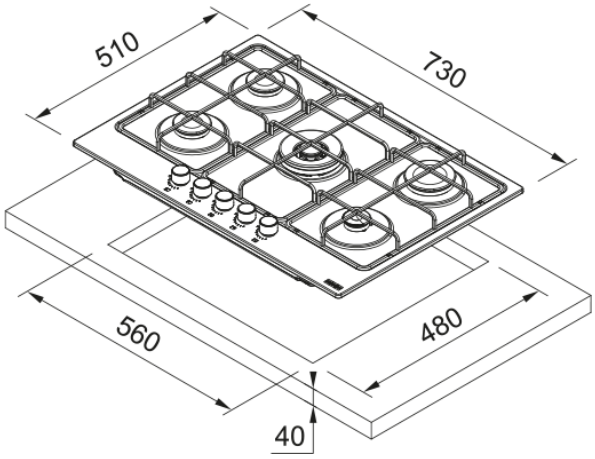

FOGAO MESA AÇO INOX 75CM FHSM 755 4G DC XS C

Aspecto	
Tipo	Gás
Tecnologia	Gás em metal
Cor	Inox
Acabamento	Aço inoxidável
Tipo de trempe	Queimador duplo
Limitação de potência	N/D
Dimensões	
Dimensão comercial	75x50
Especificações Energia	
Potência total (kW)	11.0
Tensão	220-240 V
Frequência (Hz)	50-60
Especificação de produtos	
Tipo de Instalação	Padrão
Número de queimadores	5
Identificação do Produto	
Marca do produto	FRANKE
Familia de produto	Smart
Modelos	SMART
Propriedades	
Tipo de interface	Manipulos
Número de botões	5.0
Numero suporte de recipientes	3
Tipo queimador frente esq	Semi rápido
Tipo queimador traseira esq	Semi rápido
Tipo queimador traseira dta	Rápido
Tipo queimador frente dta	Auxiliar

Tipo de queimador central	Dupla coroa
Inteface do usuário	Manipulos
Cronômetro	Não