Séparateur de déchets Cube | 134.0039.554



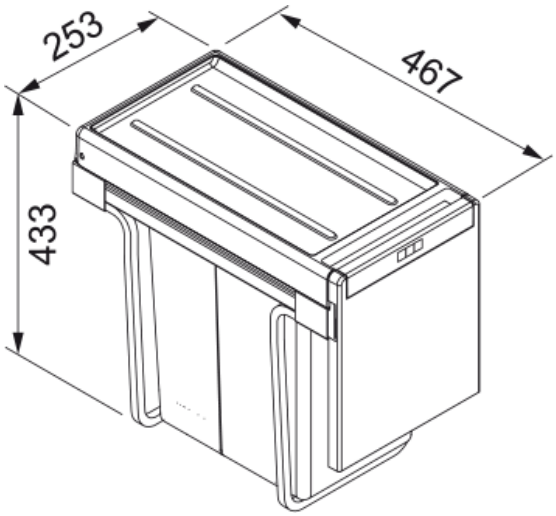

Ergonomiquement bien réfléchis, une utilisation idéale de l’espace et une hygiène optimale. Le tri des déchets et le respect du milieu naturel sont considérés comme les choses les plus naturelles au monde. - Numéro art.: C30H302V

Information produit	
Type de produit	Séparateur de déchets
Installation	
Dimension de l'armoire (min.)	30 cm
Mode d'installation	Système de montage en bas
Spécifications produit	
Nombre de poubelles	2.0
Description du produit	
Marque	FRANKE
Famille de produit	Maris
Gamme de modèles	Cube
Caractéristiques produit	
Configuration tri des déchets	1 x 20l + 1 x 10l