Evier Maris | 124.0356.446

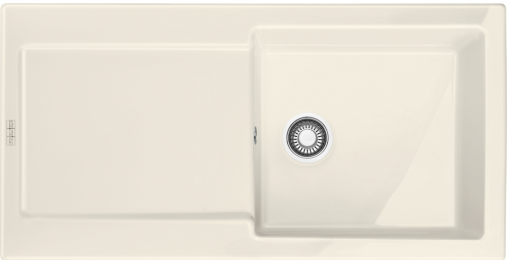

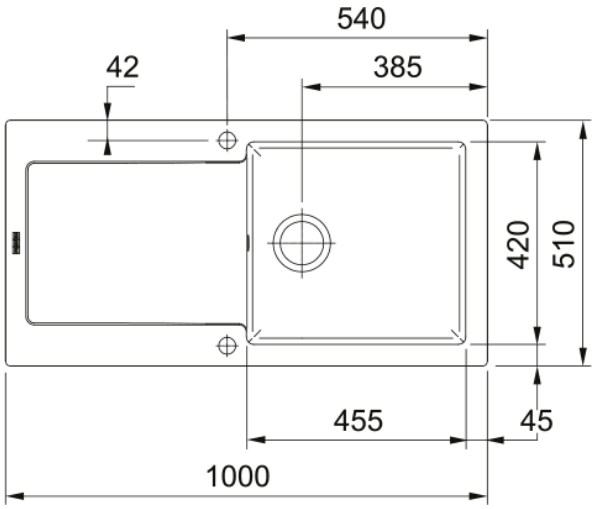

Les éviers en céramique Franke sont fabriqués en Fraceram (qui se distingue de la céramique traditionnelle par sa remarquable solidité) et qui répond aux plus hautes exigences en matière d'hygiène. - Numéro art.: MRK611MG1 > IMPORTANT: prendre les mesures de la découpe sur le produit fini (sur l'évier).

Information produit	
Type d'évier	Evier (avec égouttoir)
Matériau	Céramique
Nombre de cuves	1
Couleur	Magnolia
Finition	Brillant
Dimensions	
Dimension: de droite à gauche	1000.0
Dimension: d'avant en arrière	510.0
Cuve 1: de droite à gauche	455.0
Cuve 1: d'avant en arrière	420.0
Cuve 1: profondeur	200.0
Découpe: de droite à gauche	980.0
Découpe: d'avant en arrière	490.0
Installation	
Dimension de l'armoire (min.)	60 cm
Spécifications produit	
Mode d'installation	A encastrer
Évacuation	90mm
Position égouttoir	Égouttoir réversible
Description du produit	
Marque	FRANKE
Famille de produit	Maris
Gamme de modèles	Maris
Certificat	CE
Caractéristiques produit	
Nombre d'égouttoirs	1
Evier réversible	Oui

Plage de robinetterie	Oui
Siphon inclus	Oui
Vidage	Automatique - bouton push
Siphon inclus	Oui
Nombre de orifices	2
Perforation distributeur savon	Non