Multifunctionele filterkraan Vital | 120.0621.230

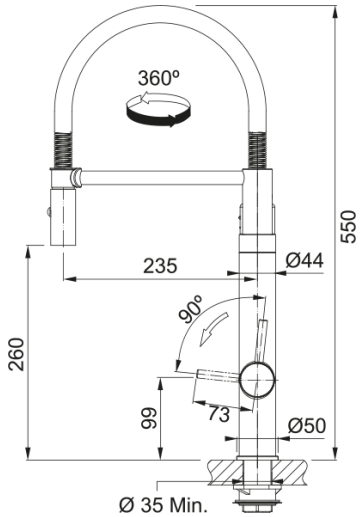

Technical Data

Productinformatie	
Uitloop	S - semi-professioneel
Kleur	Chroom/Gun metal
Materiaal	Messing
Materiaal handdoucheslang	Metaal
Materiaal uitloop	Messing
Afmetingen	
Diameter kraangat	35 mm
Diameter cartridge	35 mm
Installatie	
Bevestigingswijze	Schacht
Bevestiging aansluitslangen	3/8"
Lengte watertoevoerslang	600 mm
Productspecificaties	
Druk	Hoge druk
Uitvoering	Dubbele sproeifunctie
Bediening	Dubbele hendel
Zwaaihoek	360°
Productomschrijving	
Merk	FRANKE
Productfamilie	Mythos
Model reeks	VITAL
Productkenmerken	
Waterbesparende bediening	Nee
Type filterbeluchter	Honeycomb
Multifunctioneel systeem	Waterfiltratie