Mitigeur Active | 115.0653.505

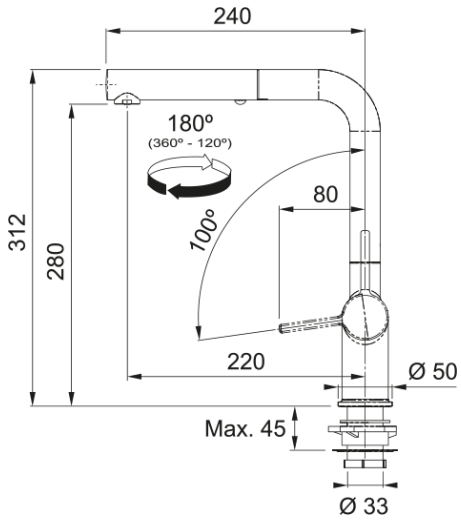

Une solution encore plus innovante et encore plus confortable pour les utilisateurs soucieux de l'hygiène. Plus qu'un mitigeur élégant, Active Twist est un assistant qui commande la bonde perforée de l'évier. - Numéro art.: 301971

Information produit	
Bec	En forme de L
Couleur	Inox-look
Matériau	Laiton
Matériau tuyau de la douchette	Nylon noir
Matériau du bec	Laiton
Dimensions	
Diamètre perçage	35 mm
Diamètre cartouche	35 mm
Installation	
Type de fixation	Jarret
Raccordement tuyau flexible	3/8"
Longueur de raccordement	450 mm
Spécifications produit	
Pression	Haute pression
Exécution	Douchette
Type de commande	Levier de commande latéral
Rotation	180°
Description du produit	
Marque	FRANKE
Famille de produit	Maris
Gamme de modèles	Active Twist
Caractéristiques produit	
Commande économe en eau	Oui
Type d'aérateur	Régulateur de jet laminaire