Mitigeur Active | 115.0653.407

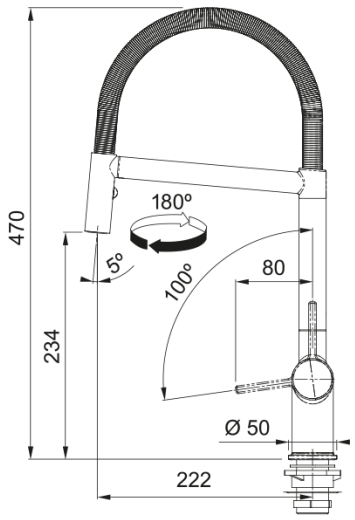

Le design et la durabilité tout en un : les mitigeurs Active offrent le meilleur des deux mondes. Cette gamme vous attire immédiatement grâce à le design. Mais les mitigeurs Active ont été conçus en pensant au confort d'utilisation ainsi qu'à la durabilité. Des économies d'eau et d'énergie? Active le fait en un tournemain, littéralement. - Numéro art.: 301987

Information produit	
Bec	Semi-pro
Couleur	Chrome
Matériau	Laiton
Matériau tuyau de la douchette	Métal
Matériau du bec	Laiton
Dimensions	
Diamètre perçage	35 mm
Diamètre cartouche	35 mm
Installation	
Type de fixation	Jarret
Raccordement tuyau flexible	3/8"
Longueur de raccordement	450 mm
Spécifications produit	
Pression	Haute pression
Exécution	Douchette
Type de commande	Levier de commande latéral
Rotation	180°
Description du produit	
Marque	FRANKE
Famille de produit	Maris
Gamme de modèles	Active
Caractéristiques produit	
Commande économe en eau	Oui
Type d'aérateur	Régulateur de jet laminaire