Mitigeur Active | 115.0653.398

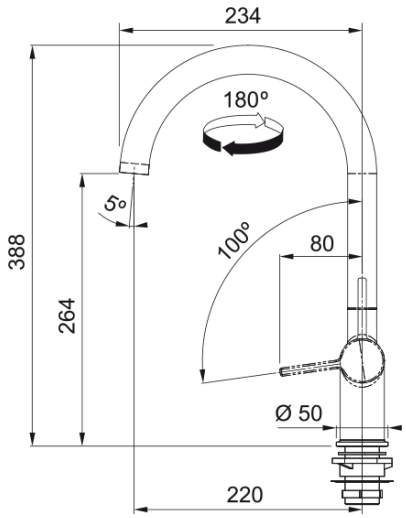

Le design et la durabilité tout en un : les mitigeurs Active offrent le meilleur des deux mondes. Cette gamme vous attire immédiatement grâce à le design. Mais les mitigeurs Active ont été conçus en pensant au confort d'utilisation ainsi qu'à la durabilité. Des économies d'eau et d'énergie? Active le fait en un tournemain, littéralement. - Numéro art.: 301037

Information produit	
Bec	En forme de J
Couleur	Noir mat
Matériau	Laiton
Dimensions	
Diamètre perçage	35 mm
Diamètre cartouche	35 mm
Installation	
Type de fixation	Jarret
Raccordement tuyau flexible	3/8"
Longueur de raccordement	450 mm
Spécifications produit	
Pression	Haute pression
Exécution	Orientable
Type de commande	Levier de commande latéral
Rotation	180°
Description du produit	
Marque	FRANKE
Famille de produit	Maris
Gamme de modèles	Active
Caractéristiques produit	
Commande économe en eau	Oui
Type d'aérateur	Régulateur de jet laminaire