Mitigeur Atlas Neo Sensor | 115.0625.527

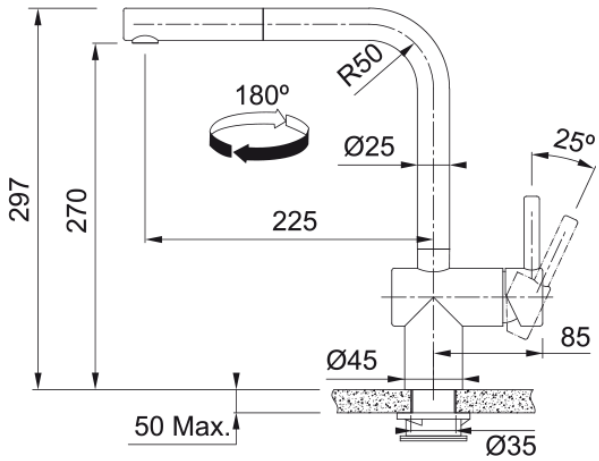

Plus besoin de toucher. Une hygiène et un confort accrus pour une consommation d'eau et d'énergie réduite. Avec le mitigeur Atlas Neo Sensor, la fonctionnalité bien connue de nos produits va encore plus loin: la commande infrarouge sans contact vous protège non seulement contre la prolifération des bactéries et des germes, mais est aussi particulièrement économique grâce à la fonction d'arrêt automatique de l'eau après 30 secondes. - Numéro art.: 301931

Information produit	
Bec	En forme de L
Couleur	Noir industriel
Matériau	Inox 304
Matériau tuyau de la douchette	Nylon gris
Matériau du bec	Inox
Dimensions	
Diamètre perçage	35 mm
Diamètre cartouche	35 mm
Installation	
Type de fixation	Jarret
Raccordement tuyau flexible	3/8"
Longueur de raccordement	600 mm
Spécifications produit	
Pression	Haute pression
Exécution	Extractible
Type de commande	Levier de commande latéral
Rotation	180°
Description du produit	
Marque	FRANKE
Famille de produit	Maris
Gamme de modèles	Atlas Neo Sensor
Caractéristiques produit	
Électronique	Capteur infrarouge
Commande économe en eau	Non
Type d'aérateur	Régulateur de jet laminaire