Mitigeur Centinox | 115.0547.855

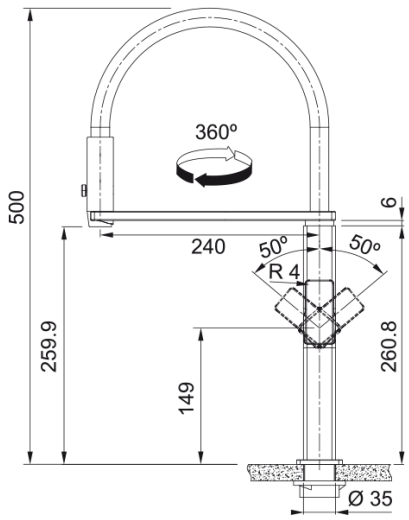

Le design moderne et professionnel de ce mitigeur en inox se prête à chaque projet de cuisine. Jamais rincer et laver n’aura été aussi facile, car la fonction double jet vous permet de maîtriser parfaitement le débit. - Numéro art.: 301895

Information produit	
Bec	Semi-pro
Couleur	Inox
Matériau	Inox 304
Matériau tuyau de la douchette	Silicone noir
Matériau du bec	Inox
Dimensions	
Diamètre perçage	35 mm
Diamètre cartouche	25 mm
Installation	
Type de fixation	Jarret
Raccordement tuyau flexible	3/8"
Longueur de raccordement	450 mm
Spécifications produit	
Pression	Haute pression
Exécution	Douchette
Type de commande	Levier de commande latéral
Rotation	360°
Description du produit	
Marque	FRANKE
Famille de produit	Mythos
Gamme de modèles	Centinox
Caractéristiques produit	
Commande économe en eau	Non
Type d'aérateur	Honeycomb