Mitigeur Atlas Neo (mitigeur fenêtres) | 115.0521.436

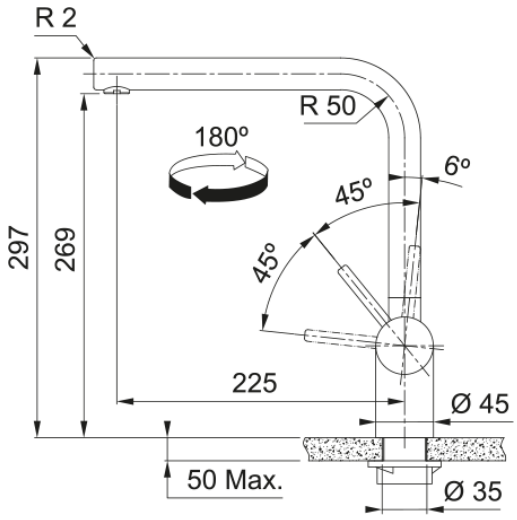

Grâce à une liberté de mouvement maximale et à un design innovant, notre famille de mitigeurs Atlas Neo allie élégance et fonctionnalité à la perfection. La fonction unique d'écoulement laminaire, qui permet à l'eau de s'écouler sans être mélangée à l'air et sans être agitée, prévient la formation d'éclaboussures et de bruit. - Numéro art.: 301877

Information produit	
Bec	En forme de L
Couleur	Inox
Matériau	Inox 304
Matériau tuyau de la douchette	Nylon gris
Dimensions	
Diamètre perçage	35 mm
Diamètre cartouche	35 mm
Installation	
Type de fixation	Jarret
Raccordement tuyau flexible	3/8"
Longueur de raccordement	800 mm
Spécifications produit	
Pression	Haute pression
Exécution	Bec orientable (fenêtres)
Type de commande	Levier de commande latéral
Rotation	180°
Description du produit	
Marque	FRANKE
Famille de produit	Maris
Gamme de modèles	ATLAS NEO
Caractéristiques produit	
Commande économe en eau	Non
Type d'aérateur	Régulateur de jet laminaire