# Mitigeur Pescara | 115.0472.959

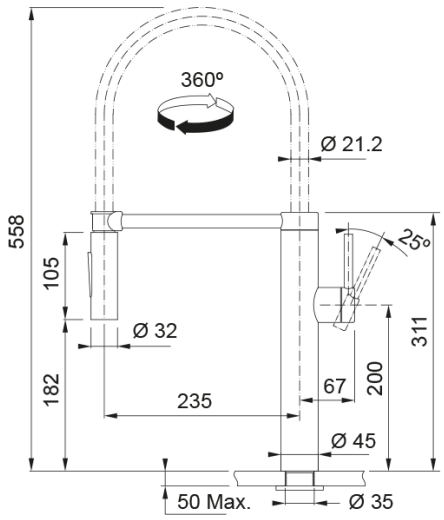


Les mitigeurs Pescara avec un design moderne et élégant sont tenus de vous surprendre vous et votre invité. Voici une des gammes de mitigeurs qui fera tourner la tête de tous ceux qui se promènent dans votre cuisine. - Numéro art.: 301791

---

| | |
|---|---|
| **Information produit** | |
| Bec | Semi-pro |
| Couleur | Inox |
| Matériau | Inox 304 |
| Matériau tuyau de la douchette | Métal |
| Matériau du bec | Plastique |
| **Dimensions** | |
| Diamètre perçage | 35 mm |
| Diamètre cartouche | 35 mm |
| **Installation** | |
| Type de fixation | Jarret |
| Raccordement tuyau flexible | 3/8" |
| Longueur de raccordement | 450 mm |
| **Spécifications produit** | |
| Pression | Haute pression |
| Exécution | Douchette |
| Type de commande | Levier de commande latéral |
| Rotation | 360° |
| **Description du produit** | |
| Marque | FRANKE |
| Famille de produit | Mythos |
| Gamme de modèles | Pescara |
| **Caractéristiques produit** | |
| Commande économe en eau | Non |
| Type d'aérateur | Honeycomb |