Spoelbak Bali | 114.0638.441

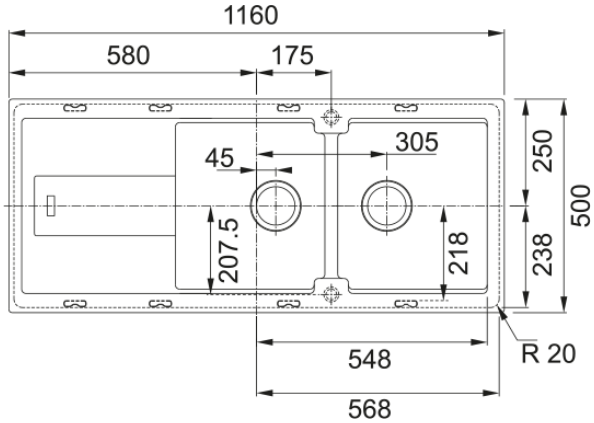

Trend-proof, geinspireerd door de natuur, hygiënisch, eenvoudig schoon te maken en duurzaam: ontdek jouw Franke Fragranite spoelbak. - Artikelnr.: BLG621OX1

Productinformatie	
Spoelbaktype	Spoeltafel (met afdruipblad)
Materiaal	Fragranite
Aantal spoelbakken	2
Kleur	Onyx
Finish	Geen
Afmetingen	
Buitenmaat: rechts naar links	1160.0
Buitenmaat: voor naar achter	500.0
Spoelbak 1: rechts naar links	350.0
Spoelbak 1: voor naar achter	390.0
Spoelbak 1: diepte	190.0
Spoelbak 2: rechts naar links	350.0
Spoelbak 2: voor naar achter	390.0
Spoelbak 2: diepte	190.0
Uitsparing: rechts naar links	1140.0
Uitsparing: voor naar achter	480.0
Installatie	
Kastmaat (min.)	80 cm
Productspecificaties	
Installatiewijze	Inbouw
Afvoer	3 1/2"
Positie druipblad	Druipblad omkeerbaar
Productomschrijving	
Merk	FRANKE
Productfamilie	Maris
Model reeks	Bali
Certificaat	CE

Productkenmerken

Aantal druipbladen	1
Omkeerbare spoelbak	Ja
Kraanwerkbank	nee
Afvoerset inclusief	Ja
Lediging	Manueel
Sifon inclusief	Ja
Aantal kraangaten	2 - voorgeboord
Ultsparing zeepverdeler	Nee