Spoelbak Man | 103.0395.898

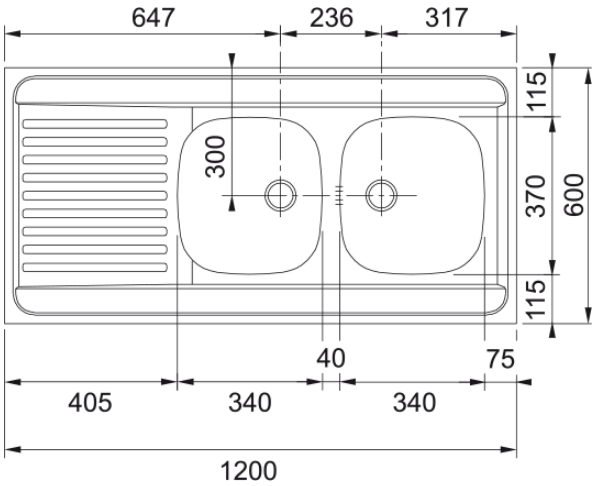

Roestvrij staal ademt tijdloze elegantie uit en geeft elke keuken een knappe touch. Tot in de kleinste details. Match een rvs spoelbak met een keukenkraan en toebehoren in hetzelfde oersterke materiaal. - Artikelnr.: MAN7211

Productinformatie	
Spoelbaktype	Opbouw
Materiaal	Roestvrij staal
Aantal spoelbakken	2
Kleur	Roestvrij staal
Finish	Niet geborsteld
Afmetingen	
Buitenmaat: rechts naar links	1200.0
Buitenmaat: voor naar achter	600.0
Spoelbak 1: rechts naar links	350.0
Spoelbak 1: voor naar achter	400.0
Spoelbak 1: diepte	136.0
Spoelbak 2: rechts naar links	350.0
Spoelbak 2: voor naar achter	400.0
Spoelbak 2: diepte	136.0
Uitsparing: rechts naar links	1200.0
Uitsparing: voor naar achter	600.0
Installatie	
Kastmaat (min.)	120 cm
Productspecificaties	
Installatiewijze	Opbouw
Afvoer	2"
Positie druipblad	Druipblad omkeerbaar
Active Twist compatibel	Nee
Productomschrijving	
Merk	FRANKE
Productfamilie	Geen
Model reeks	Man

Certificaat	CE
Productkenmerken	
Aantal druipbladen	1
Omkeerbare spoelbak	Ja
Kraanwerkbank	ja
Afvoerset inclusief	Ja
Lediging	Manueel
Sifon inclusief	Ja
Aantal kraangaten	geen
Ultsparing zeepverdeler	Nee