Spoelbak Neptune | 101.0166.775

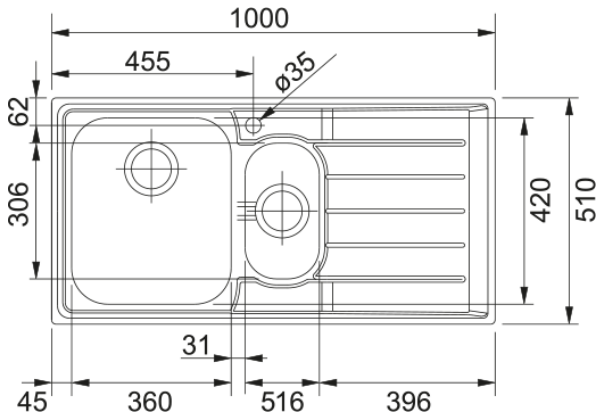

Roestvrij staal ademt tijdloze elegantie uit en geeft elke keuken een knappe touch. Tot in de kleinste details. Match een rvs spoelbak met een keukenkraan en toebehoren in hetzelfde oersterke materiaal. - Artikelnr.: NEX651R1

Productinformatie	
Spoelbaktype	Spoeltafel (met afdruipblad)
Materiaal	Roestvrij staal
Aantal spoelbakken	1,5
Kleur	Roestvrij staal
Finish	Geborsteld
Afmetingen	
Buitenmaat: rechts naar links	1000.0
Buitenmaat: voor naar achter	510.0
Spoelbak 1: rechts naar links	360.0
Spoelbak 1: voor naar achter	420.0
Spoelbak 1: diepte	190.0
Spoelbak 2: rechts naar links	165.0
Spoelbak 2: voor naar achter	306.5
Spoelbak 2: diepte	130.0
Uitsparing: rechts naar links	980.0
Uitsparing: voor naar achter	490.0
Installatie	
Kastmaat (min.)	60 cm
Productspecificaties	
Installatiewijze	Inbouw
Afvoer	3 1/2"
Positie druipblad	Druipblad rechts
Active Twist compatibel	Ja
Productomschrijving	
Merk	FRANKE
Productfamilie	Maris
Model reeks	Neptune

Certificaat	CE
Productkenmerken	
Aantal druipbladen	1
Omkeerbare spoelbak	Nee
Kraanwerkbank	ja
Afvoerset inclusief	Ja
Lediging	Manueel
Sifon inclusief	Ja
Aantal kraangaten	1
Ultsparing zeepverdeler	Nee