Smart FSMS F42 BK MATT | 345.0654.933



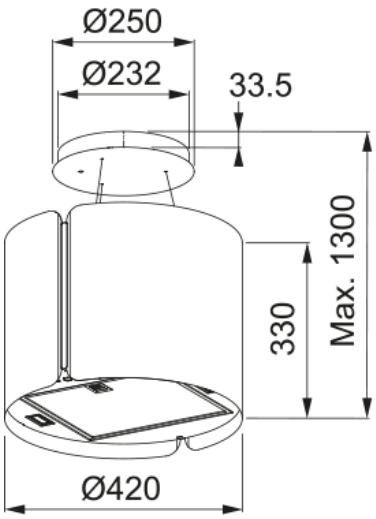

Острівна витяжка Franke Smart FSMS F42 BK MATT, чорна матова. Витяжка добре підходить для відкритих кухонь з островом, де техніка є частиною інтер'єру. Витяжка ефективно працює у приміщеннях площею до 30 м². Максимальна продуктивність становить 740 м³/год. Рекомендована висота монтажу: щонайменше 65 см над газовою варильною поверхнею та щонайменше 65 см над електричною або індукційною. Особливості моделі: алюмінієві антижирові фільтри захищають мотор і повітропровід та легко миються; електронне керування дозволяє швидко обрати потрібний режим; енергоощадне LED-підсвічування добре освітлює варильну поверхню; технологія Sound Pro зменшує турбулентність повітряного потоку, завдяки чому витяжка працює тихіше.

Інформація про продукт	
Категорія витяжки	Підвісна
Тип покриття	Чорний матовий
Розміри	
Ширина в мм	420.0
Вихідний отвір повітря	⌀ 150 мм
Енергетичні дані	
Тип вилки	Кабель без вилки
Річне споживання енергії AEC	55.8
Аеродинамічна ефективність	A
Клас світлової ефективності	A
Ефективн. фільтрації жиру CI	C
Напруга двигуна	220-240 В 50-60 Гц
Тип мотору	SP A+
Кількість моторів	1
Монтаж	
Монтаж	Острів
Специфікації продукту	
Датчик якості повітря	Ні
Клас енергоефективності	A
Зворотний клапан в комлекті	Ні
Вихід повітря в задню стінку	Ні
Без конденсату	Ні
UI Type	Механічні кнопки

Lamp Type	LED світильник
Ідентифікатори продукту	
Бренд продукту	FRANKE
Сімейство продуктів	Smart
Модельний ряд	SUSPENDED SMART
Blower tech.name	D39
Особливості	
Кількість ламп	2
Тип освітлення	LED S2000 3000K
Пульт ДУ в комплекті	Hi
Водонепроникний	Hi
Тип інтерфейсу користувача	Кнопка
Кількість швидкостей	3+i
Змінна швидкість	Немає
24 годинне провітрювання	Hi
Затримка вимкнення	Hi
Сенсор автоматичного запуску	Hi
WI-FI	Hi
Тип фільтру	Касетний
Матеріал фільтру	Алюміній
Вугільний фільтр	Постачається в комплекті

Продуктивність

Швидкість	1	2	3	Інтенсив
Продуктивність (м³/год)	270.0	410.0	580.0	740.0
Максимальний тиск, Па	450.0	540.0	570.0	580.0
Споживана потужність, Вт	150.0	200.0	240.0	250.0
Рівень шуму (дБА)	53.0	59.0	66.0	70.0
Продуктивність iec (інтенсив)	740.0			
Продуктивність IEC (Макс)	580.0			
Продуктивність iec (мін)	270.0			
Рівень шуму (інтенсивний)	70.0			
Рівень шуму (макс)	66.0			
Рівень шуму (мін)	53.0			