FSM 7072 4RC R HI Smart 2gether Ellipse | 340.0731.893



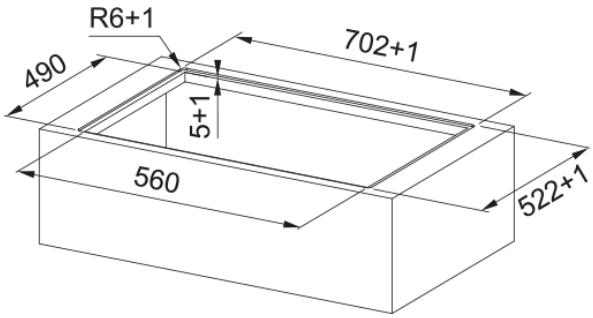

Smart 2Gether Ellipse — це сучасна індукційна варильна поверхня з вбудованою витяжкою для тих, хто хоче отримати стильну кухню без навісного купола та зайвих компромісів у продуктивності. Це компактна модель шириною 70 см, яка монтується у стандартну шафку 60 см і допомагає максимально ефективно використовувати простір кухні, що особливо актуально для квартир, кухонь-студій та невеликих інтер’єрів. Рішення 2 в 1 поєднує варильну поверхню та витяжку, економить місце на кухні та створює цілісний мінімалістичний вигляд. Лаконічна склокерамічна поверхня гармонійно вписується в сучасний інтер’єр. Дві Bridge зони дають змогу об’єднати сусідні конфорки у більшу зону нагріву, що особливо зручно для жаровень, планчі та іншого великого посуду, забезпечуючи більше гнучкості у використанні індукційної варильної поверхні. Чотири індукційні зони, 9 рівнів потужності та функція Booster забезпечують швидке нагрівання і точне керування процесом приготування. Вбудована витяжка Franke запускається автоматично разом із поверхнею, ефективно захоплює пару безпосередньо біля посуду та не дає запахам поширюватися кухнею. У режимі рециркуляції очищене повітря повертається назад у приміщення, що робить цю модель зручним рішенням для кухонь без підключення до вентиляції. У комплекті постачається високоефективний одноразовий фільтр, який якісно очищує повітря від запахів під час приготування, а за бажанням його можна замінити на багаторазовий синтетичний або керамічний фільтр для тривалого використання. Алюмінієвий антижировий фільтр легко знімати та мити, а водозахищений мотор забезпечує надійність і довговічність у щоденному використанні. Сенсорне керування з червоною індикацією виглядає сучасно та залишається інтуїтивно зрозумілим у щоденному використанні. Функції Stop&Go, таймер для кожної зони, плавлення, швидкий розігрів, блокування панелі та Power Limitation роблять цю компактну індукційну варильну поверхню з вбудованою витяжкою максимально зручною для квартири, будинку чи open space кухні. Це оптимальний вибір, якщо ви шукаєте компактну варильну поверхню Franke, індукційну плиту з витяжкою 70 см, варильну поверхню з рециркуляцією, вбудовану витяжку в стільниці та сучасну техніку, яка заощаджує простір і забезпечує високий рівень комфорту.

Інформація про продукт	
Колір	Чорний
Тип покриття	Скло
Обмеження потужності	Так
Розміри	
Комерційні розміри	70X50
Енергетичні дані	
Загальна потужність, кВт	7.2
Напруга та частота	220-240 В 50-60 Гц
Монтаж	
Тип фільтру	З відведенням води
Специфікації продукту	
Bridge	Так
Блокування панелі управління	Так

Клас енергоефективності	A+
Підтримування тепла	Ні
Плавлення	Так
Гриль	Ні
Blower tech.name	D48
Supply Cord	Так
Варильна панель	Без розетки
Розмір котушки позиція 1 (см)	Ø 18
Розмір котушки позиція 2 (см)	Ø 18
Розмір котушки позиція 3 (см)	Ø 18
Розмір котушки позиція 4 (см)	Ø 18
Замок від дітей	Так
Відновлення стану налаштувань	Ні
Швидкий розігрів	Так
Функція просушування фільтрів	Ні
Автоматична робота витяжки	Так
Автовідкривання/закривання	Ні
Зони нагріву Flexi	Ні
Кількість Bridge зон	2
Кількість Flexi зон	0
Сигнал жирового фільтра	Так
Рівні потужності індукції	9+підвищений (Boost)
Управління	Індивідуальний сенсор +/-
Ідентифікатори продукту	
Бренд продукту	FRANKE
Сімейство продуктів	Smart
Модельний ряд	SMART 2GETHER ELLIPSE
Особливості	
Управління	П'ять дисплеїв з сенсором +/-
Колір цифр	Червоний
Кількість зон приготування	4
Водонепроникний	Так
Таймер	Так
Booster	4
Stop&Go	Так
Колір дисплею	Не застосовується
Ефективн. фільтрації жиру Cl	C
Матеріал фільтру	Алюміній
Вугільний фільтр	Постачається в комплекті

Продуктивність

Швидкість	1	2	3	Інтенсив	Інтенсив
Продуктивність (м³/год)	200.0	290.0	390.0	550.0	680.0
Максимальний тиск, Па	45.0	90.0	170.0	350.0	500.0
Споживана потужність, Вт	20.0	30.0	60.0	130.0	240.0
Рівень шуму (дБА)	43.0	52.0	59.0	67.0	72.0