FSM 709 HI LL KIT Smart 2Gether | 340.0678.204

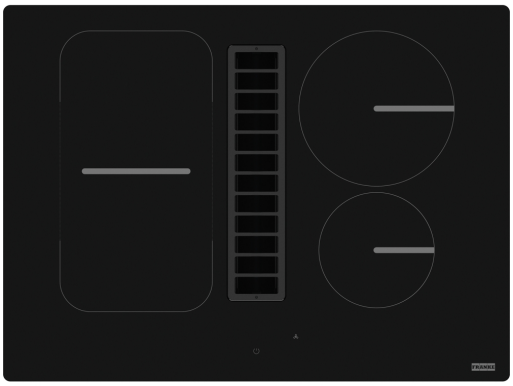

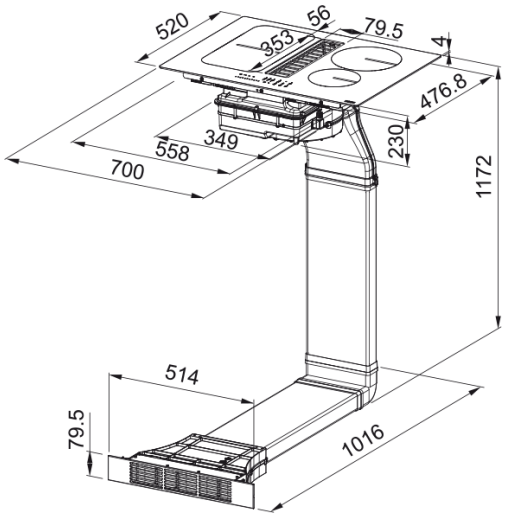

Smart 2gether FSM 709 — це сучасна індукційна варильна поверхня з вбудованою витяжкою, яка поєднує стильний дизайн і максимальну функціональність у компактному форматі. Рішення 2 в 1 дозволяє суттєво заощадити місце на кухні, відмовившись від навісної витяжки, та створює цілісний мінімалістичний інтер’єр, що ідеально підходить для кухні-студії або сучасного компактного простору. Лаконічна склокерамічна поверхня гармонійно вписується в інтер’єр і підкреслює сучасний характер техніки. Варильна поверхня оснащена Flexi зоною, яка дозволяє об’єднувати конфорки для великого посуду, а також двома круглими зонами нагріву для щоденного використання каструль і сковорідок класичної форми, що забезпечує гнучкість і зручність у приготуванні. Чотири індукційні зони, 9 рівнів потужності та функція Booster допомагають швидко закип’ятити воду, інтенсивно обсмажувати продукти або точно підтримувати потрібний рівень нагріву. Вбудована витяжка Franke автоматично запускається разом із поверхнею, ефективно захоплює пару безпосередньо біля посуду та не дає запахам поширюватися кухнею. У режимі рециркуляції очищене повітря повертається назад у приміщення, що робить модель зручним рішенням для кухонь без підключення до вентиляції. У комплекті постачається високоефективний багаторазовий фільтр, який ефективно очищує повітря від запахів і може митися в посудомийній машині, забезпечуючи простий догляд і тривалу експлуатацію, а також набір труб для організації відведення очищеного повітря в цоколь кухні. Алюмінієвий антижировий фільтр легко знімати та мити, а водозахищений мотор забезпечує стабільну та надійну роботу у щоденному використанні. Сенсорне слайдерне керування з червоною індикацією виглядає сучасно та залишається інтуїтивно зрозумілим у користуванні. Функції Stop&Go, таймер для кожної зони, плавлення, швидкий розігрів, блокування панелі та Power Limitation роблять цю компактну індукційну варильну поверхню з вбудованою витяжкою максимально зручною для квартири, будинку чи open space кухні. Це оптимальний вибір, якщо ви шукаєте компактну варильну поверхню Franke, індукційну плиту з витяжкою з рециркуляцією, яка заощаджує простір і забезпечує високий рівень комфорту та чистоти повітря на кухні.

Інформація про продукт	
Колір	Чорний
Тип покриття	Скло
Обмеження потужності	Так
Розміри	
Комерційні розміри	70X50
Енергетичні дані	
Загальна потужність, кВт	7.4
Напруга та частота	220-240 В 50-60 Гц
Монтаж	
Тип фільтру	З відведенням води
Специфікації продукту	
Bridge	Hi
Блокування панелі управління	Так
Клас енергоефективності	A++

Підтримування тепла	Ні
Плавлення	Так
Гриль	Ні
Blower tech.name	340006
Supply Cord	Так
Варильна панель	Без розетки
Розмір котушки позиція 1 (см)	Д × Ш 19×21
Розмір котушки позиція 2 (см)	Д × Ш 19×21
Розмір котушки позиція 3 (см)	Ø 20
Розмір котушки позиція 4 (см)	Ø 14.5
Замок від дітей	Так
Відновлення стану налаштувань	Ні
Швидкий розігрів	Так
Функція просушування фільтрів	Ні
Автоматична робота витяжки	Так
Автовідкривання/закривання	Ні
Зони нагріву Flexi	Так
Кількість Flexi зон	1
Сигнал жирового фільтра	Так
Рівні потужності індукції	9+підвищений (Boost)
Управління	Сенсорні слайдери
Ідентифікатори продукту	
Бренд продукту	FRANKE
Сімейство продуктів	Smart
Модельний ряд	SMART
Особливості	
Управління	Тонкий сенсорний слайдер
Колір цифр	Червоний
Кількість зон приготування	4
Водонепроникний	Так
Таймер	Так
Booster	4
Stop&Go	Так
Колір дисплею	Не застосовується
Ефективн. фільтрації жиру Cl	C
Матеріал фільтру	Алюміній
Вугільний фільтр	Постачається в комплекті

Продуктивність

Швидкість	1	2	3	4	9	Інтенсив
Продуктивність (м³/год)	230.0	270.0	310.0	350.0	500.0	630.0
Максимальний тиск, Па	280.0	370.0	500.0	570.0	620.0	630.0
Споживана потужність, Вт	40.0	50.0	60.0	75.0	125.0	220.0
Рівень шуму (дБА)	49.0	51.0	55.0	57.0	65.0	71.0