Smart Deco FSMD 508 GY | 335.0530.199



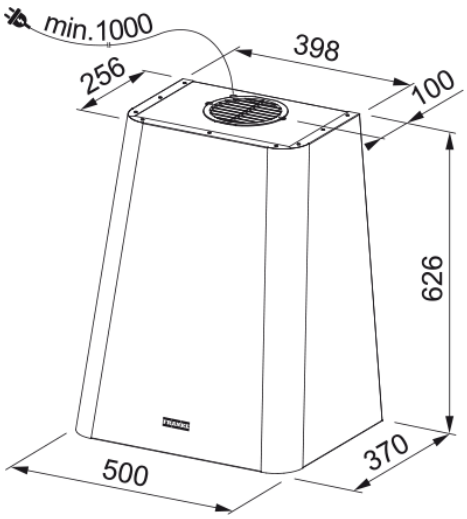

Пристінна витяжка Franke Smart Deco FSMD 508 GY, сіра. Витяжка монтується на стіну та підходить для кухонь, де техніка є помітною частиною інтер'єру. Витяжка ефективно працює у приміщеннях площею до 25 м². Максимальна продуктивність становить 630 м³/год. Рекомендована висота монтажу: щонайменше 65 см над газовою варильною поверхнею та щонайменше 65 см над електричною або індукційною. Особливості моделі: алюмінієві антижирові фільтри захищають мотор і повітропровід та легко миються; механічне керування зрозуміле та надійне у щоденному користуванні; енергоощадне LED-підсвічування добре освітлює варильну поверхню; технологія Sound Pro зменшує турбулентність повітряного потоку, завдяки чому витяжка працює тихіше.

Інформація про продукт	
Категорія витяжки	Дизайнерська
Тип покриття	Світло-сірий
Розміри	
Ширина в мм	500.0
Вихідний отвір повітря	⌀ 150 мм
Енергетичні дані	
Тип вилки	EU
Річне споживання енергії AEC	48.2
Аеродинамічна ефективність	A
Клас світлової ефективності	A
Ефективн. фільтрації жиру CI	D
Напруга двигуна	220-240 В 50-60 Гц
Тип мотору	SP 600 A+
Кількість моторів	1
Монтаж	
Монтаж	Стіна
Специфікації продукту	
Датчик якості повітря	Ні
Клас енергоефективності	A
Зворотний клапан в комлекті	Ні
Вихід повітря в задню стінку	Ні
Без конденсату	Ні
Тип інтерфейсу користувача	Поворотна ручка

Тип лампи	LED стрічка
Ідентифікатори продукту	
Бренд продукту	FRANKE
Сімейство продуктів	Smart
Модельний ряд	SMART DECO
Blower tech.name	D39
Особливості	
Кількість ламп	1
Тип освітлення	LED стрічка Slim 3000K
Пульт ДУ в комплекті	Hi
Водонепроникний	Hi
Тип інтерфейсу користувача	Push&Pull Rotative
Кількість швидкостей	3
Змінна швидкість	Немає
24 годинне провітрювання	Hi
Затримка вимкнення	Hi
Сенсор автоматичного запуску	Hi
WI-FI	Hi
Тип фільтру	Касетний
Матеріал фільтру	Алюміній
Вугільний фільтр	Постачається в комплекті

Продуктивність

Швидкість	1	2	3
Продуктивність (м³/год)	270.0	370.0	630.0
Максимальний тиск, Па	410.0	490.0	560.0
Споживана потужність, Вт	150.0	200.0	250.0
Рівень шуму (дБА)	47.0	54.0	65.0