Evo Plus FPJ 625 V BK/SS | 330.0528.064



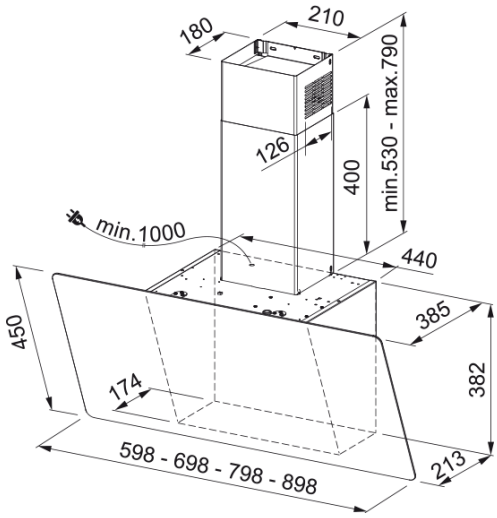

Похила витяжка Franke Evo Plus FPJ 625 V BK/SS, чорна. Завдяки похилому формату витяжка виглядає компактніше та залишає більше місця для комфортного приготування. Витяжка ефективно працює у приміщеннях площею до 32 м². Максимальна продуктивність становить 800 м³/год. Рекомендована висота монтажу: щонайменше 45 см над газовою варильною поверхнею та щонайменше 45 см над електричною або індукційною. Особливості моделі: периметральне втягування допомагає ефективніше захоплювати випари по краях декоративної панелі; алюмінієві антижирові фільтри захищають мотор і повітропровід та легко миються; сенсорна панель проста в догляді, адже її легко протирати; таймер відкладеного вимкнення допомагає прибрати залишкові випари після приготування; енергоощадне LED-підсвічування добре освітлює варильну поверхню; технологія Sound Pro зменшує турбулентність повітряного потоку, завдяки чому витяжка працює тихіше.

Інформація про продукт	
Категорія витяжки	Вертикальна
Тип покриття	Чорний.
Розміри	
Ширина в мм	600.0
Вихідний отвір повітря	⌀ 150 мм
Енергетичні дані	
Тип вилки	EU
Річне споживання енергії AEC	43.5
Аеродинамічна ефективність	A
Клас світлової ефективності	A
Ефективн. фільтрації жиру CI	C
Напруга двигуна	220-240 В 50-60 Гц
Тип мотору	SP A++
Кількість моторів	1
Монтаж	
Монтаж	Стіна
Специфікації продукту	
Датчик якості повітря	Ні
Клас енергоефективності	A+
Зворотний клапан в комлекті	Так
Вихід повітря в задню стінку	Ні
Без конденсату	Ні

UI Type	Сенсор
Lamp Type	Круглий LED світильник
Ідентифікатори продукту	
Бренд продукту	FRANKE
Сімейство продуктів	Smart
Модельний ряд	SMART EVO PLUS
Blower tech.name	D39
Особливості	
Кількість ламп	2
Тип освітлення	LED S1001 4000K
Пульт ДУ в комплекті	Ні
Водонепроникний	Ні
Тип інтерфейсу користувача	Сенсорний
Кількість швидкостей	3+i
Змінна швидкість	3 швидкості + інтенсивний режи
24 годинне провітрювання	Ні
Затримка вимкнення	Так 5 хв
Сенсор автоматичного запуску	Ні
WI-FI	Ні
Тип фільтру	Касетний
Матеріал фільтру	Алюміній
Вугільний фільтр	Постачається в комплекті

Продуктивність

Швидкість	1	2	3	Інтенсив
Продуктивність (м³/год)	280.0	360.0	470.0	800.0
Максимальний тиск, Па	150.0	530.0	560.0	600.0
Споживана потужність, Вт	160.0	190.0	230.0	270.0
Рівень шуму (дБА)	48.0	53.0	57.0	69.0