Mythos FMY EVOLUTION F160 KL | 325.0726.999



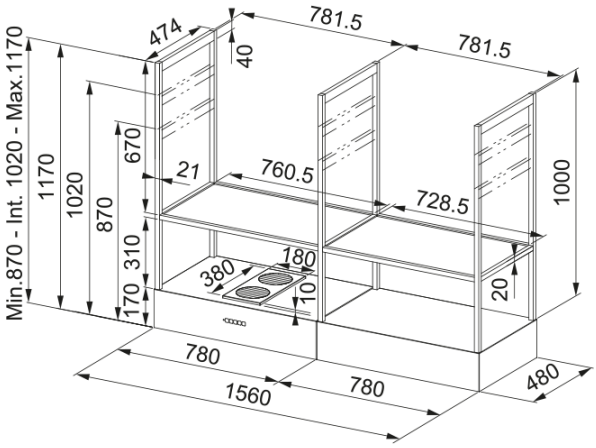

Острівна витяжка Franke Mythos FMY EVOLUTION F160 KL. Острівний формат дозволяє розмістити витяжку над робочою зоною в центрі кухні та зберегти відкритий простір. Витяжка ефективно працює у приміщеннях площею до 24 м². Максимальна продуктивність становить близько 600 м³/год. Рекомендована висота монтажу: щонайменше 65 см над газовою варильною поверхнею та щонайменше 50 см над електричною або індукційною. Особливості моделі: периметральне втягування допомагає ефективніше захоплювати випари по краях декоративної панелі; алюмінієві антижирові фільтри захищають мотор і повітропровід та легко миються; сенсорна панель проста в догляді, адже її легко протирати; таймер відкладеного вимкнення допомагає прибрати залишкові випари після приготування; режим цілодобового провітрювання (24H) допомагає підтримувати свіже повітря на кухні; індикатор забруднення фільтрів нагадує про необхідність догляду; індикатор насичення вугільних фільтрів корисний у режимі рециркуляції.

Інформація про продукт	
Категорія витяжки	Дизайнерська
Тип покриття	Екстра чорний матовий
Розміри	
Ширина в мм	1600.0
Вихідний отвір повітря	Не застосовується
Енергетичні дані	
Тип вилки	Кабель без вилки
Річне споживання енергії AEC	0.0
Аеродинамічна ефективність	Не застосовується
Клас світлової ефективності	Не застосовується
Ефективн. фільтрації жиру CI	Не застосовується
Напруга двигуна	Не застосовується
Тип мотору	Не застосовується
Кількість моторів	2
Монтаж	
Монтаж	Острів
Специфікації продукту	
Датчик якості повітря	Ні
Клас енергоефективності	Не застосовується
Зворотний клапан в комлекті	Ні
Вихід повітря в задню стінку	Ні
Без конденсату	Ні

Тип інтерфейсу користувача	Сенсор на металі
Тип лампи	LED панель (рег. відтінок)
Ідентифікатори продукту	
Бренд продукту	FRANKE
Сімейство продуктів	Mythos
Модельний ряд	T-SHELF EVOLUTION
Blower tech.name	N/A
Особливості	
Кількість ламп	2
Тип освітлення	Регульована LED панель
Пульт ДУ в комплекті	Так
Водонепроникний	Ні
Тип інтерфейсу користувача	Сенсор на металі
Кількість швидкостей	Дивіться розділ Продуктивність
Змінна швидкість	3 швидкості + інтенсивний режи
24 годинне провітрювання	10 хв щогодини, 1-ша швидкість
Затримка вимкнення	Так 30 хв
Сенсор автоматичного запуску	Ні
WI-FI	Ні
Тип фільтру	Касетний
Матеріал фільтру	Алюміній
Вугільний фільтр	Постачається в комплекті

Продуктивність

Швидкість	1	2	3	Інтенсив
Продуктивність (м³/год)	0.0	0.0	0.0	0.0
Максимальний тиск, Па	0.0	0.0	0.0	0.0
Споживана потужність, Вт	15.0	35.0	70.0	100.0
Рівень шуму (дБА)	47.0	64.0	69.0	72.0