Tale 905 I BK MATT | 325.0657.511



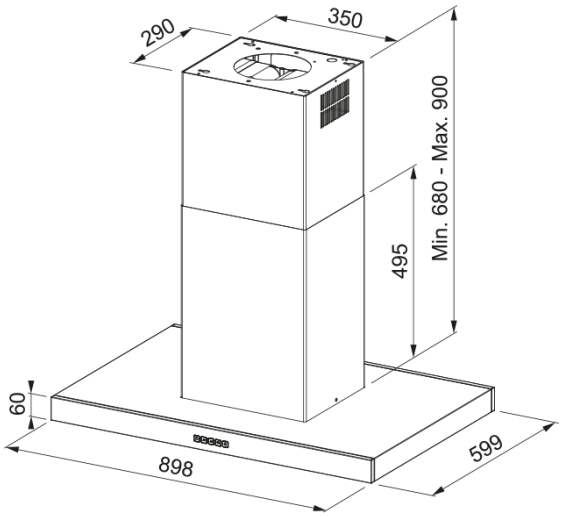

Острівна витяжка Franke Tale 905 I BK MATT, чорна матова. Острівний формат дозволяє розмістити витяжку над робочою зоною в центрі кухні та зберегти відкритий простір. Витяжка ефективно працює у приміщеннях площею до 31 м². Максимальна продуктивність становить 780 м³/год. Рекомендована висота монтажу: щонайменше 65 см над газовою варильною поверхнею та щонайменше 65 см над електричною або індукційною. Особливості моделі: алюмінієві антижирові фільтри захищають мотор і повітропровід та легко миються; сенсорна панель проста в догляді, адже її легко протирати; індикатор забруднення фільтрів нагадує про необхідність догляду; індикатор насичення вугільних фільтрів корисний у режимі рециркуляції; енергоощадне LED-підсвічування добре освітлює варильну поверхню; технологія Sound Pro зменшує турбулентність повітряного потоку, завдяки чому витяжка працює тихіше.

Інформація про продукт	
Категорія витяжки	Т-подібна
Тип покриття	Чорний матовий
Розміри	
Ширина в мм	900.0
Вихідний отвір повітря	⌀ 150 мм
Енергетичні дані	
Тип вилки	Кабель без вилки
Річне споживання енергії AEC	35.6
Аеродинамічна ефективність	A
Клас світлової ефективності	A
Ефективн. фільтрації жиру CI	B
Напруга двигуна	220-240 В 50-60 Гц
Тип мотору	SP A++
Кількість моторів	1
Монтаж	
Монтаж	Острів
Специфікації продукту	
Датчик якості повітря	Ні
Клас енергоефективності	A++
Зворотний клапан в комлекті	Так
Вихід повітря в задню стінку	Ні
Без конденсату	Ні
UI Type	Сенсор на металі

Lamp Type	Круглий LED світильник
Ідентифікатори продукту	
Бренд продукту	FRANKE
Сімейство продуктів	Mythos
Модельний ряд	TALE ISLAND
Blower tech.name	D39
Особливості	
Кількість ламп	4
Тип освітлення	LED S1001 4000K
Пульт ДУ в комплекті	Hi
Водонепроникний	Hi
Тип інтерфейсу користувача	Сенсор на металі
Кількість швидкостей	3+i
Змінна швидкість	Немає
24 годинне провітрювання	Hi
Затримка вимкнення	Hi
Сенсор автоматичного запуску	Hi
WI-FI	Hi
Тип фільтру	Касетний
Матеріал фільтру	Нержавіюча сталь
Вугільний фільтр	Замовляється окремо

Продуктивність

Швидкість	1	2	3	Інтенсив
Продуктивність (м³/год)	270.0	350.0	450.0	780.0
Максимальний тиск, Па	460.0	510.0	560.0	590.0
Споживана потужність, Вт	165.0	200.0	240.0	270.0
Рівень шуму (дБА)	48.0	54.0	60.0	71.0