Style FST DRIP FREE 90 X | 305.0662.835



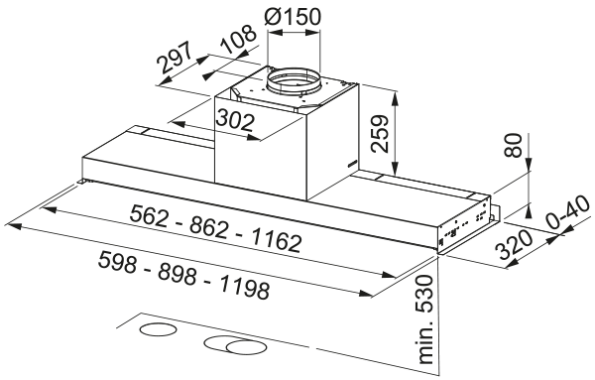

Вбудована витяжка Franke Style FST DRIP FREE 90 X, нержавіюча сталь. Витяжка інтегрується в меблі, тому не займає зайвого простору та акуратно вписується в дизайн кухні. Витяжка ефективно працює у приміщеннях площею до 28 м². Максимальна продуктивність становить 710 м³/год. Рекомендована висота монтажу: щонайменше 53 см над газовою варильною поверхнею та щонайменше 41 см над електричною або індукційною. Особливості моделі: технологія Drip Free допомагає краще контролювати конденсат під час приготування; алюмінієві антижирові фільтри захищають мотор і повітропровід та легко миються; сенсорна панель проста в догляді, адже її легко протирати; дистанційний пульт дозволяє змінювати режим роботи, не підходячи до витяжки; таймер відкладеного вимкнення допомагає прибрати залишкові випари після приготування; індикатор забруднення фільтрів нагадує про необхідність догляду; індикатор насичення вугільних фільтрів корисний у режимі рециркуляції; енергоощадне LED-підсвічування добре освітлює варильну поверхню; технологія Sound Pro зменшує турбулентність повітряного потоку, завдяки чому витяжка працює тихіше; повна інтеграція в дно шафки робить монтаж акуратним; конструкція з меншою кількістю стиків спрощує догляд.

Інформація про продукт	
Категорія витяжки	Вбудована
Тип покриття	Нержавіюча сталь/чорне скло
Розміри	
Ширина в мм	900.0
Вихідний отвір повітря	⌀ 150 мм
Енергетичні дані	
Тип вилки	Кабель без вилки
Річне споживання енергії AEC	54.8
Аеродинамічна ефективність	A
Клас світлової ефективності	A
Ефективн. фільтрації жиру CI	C
Напруга двигуна	220-240 В 50-60 Гц
Тип мотору	SP A+
Кількість моторів	1
Монтаж	
Монтаж	Шафка
Специфікації продукту	
Датчик якості повітря	Ні
Клас енергоефективності	A
Зворотний клапан в комлекті	Так

Вихід повітря в задню стінку	Ні
Без конденсату	Так
UI Type	Сенсор
Lamp Type	LED світильник
Ідентифікатори продукту	
Бренд продукту	FRANKE
Сімейство продуктів	Maris
Модельний ряд	STYLE DRIP-FREE
Blower tech.name	D39
Особливості	
Кількість ламп	2
Тип освітлення	LED лампи S2000 TW2
Пульт ДУ в комплекті	Ні
Водонепроникний	Ні
Тип інтерфейсу користувача	Сенсорний
Кількість швидкостей	Дивіться розділ Продуктивність
Змінна швидкість	3 швидкості + інтенсивний режи
24 годинне провітрювання	Ні
Затримка вимкнення	Ні
Сенсор автоматичного запуску	Ні
WI-FI	Ні
Тип фільтру	Сітка
Матеріал фільтру	Металевий
Вугільний фільтр	Замовляється окремо

Продуктивність

Швидкість	1	2	3	Інтенсив
Продуктивність (м³/год)	280.0	410.0	580.0	710.0
Максимальний тиск, Па	450.0	510.0	550.0	560.0
Споживана потужність, Вт	150.0	200.0	240.0	250.0
Рівень шуму (дБА)	49.0	58.0	65.0	69.0