Шухляда з аксесуарами для вина | 131.0694.161



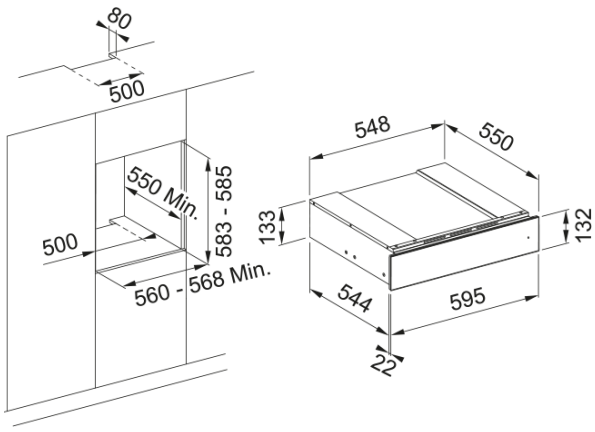

Набір аксесуарів для холодильника для вина в елегантному корпусі. В висувній шухляді розміщується вставка з натурального дерева. В складі набору штопор з лезами, ніж для плівки, штопор з крилами, штопор сомельє, кільце від крапель, пробка для шампанського, ковпачок для наливання вина (дропстопер), ковпачок аератор, відкривачка для шампанського

Інформація про продукт	
Колір	Чорний
Тип	Шухляда з аксесуарами
Режим відкриття	Натисканням (Tip-On)
Кількість аксесуарів в наборі	9.0
Глибина упаковки	650.0
Висота упаковки	205.0
Ширина упаковки	650.0
Тип деревини	Дуб
Шухляда під винний холодильник	Штопор з лезами
Шухляда під винний холодильник	Відкривачка для шампанського
Шухляда під винний холодильник	Ніж для плівки
Шухляда під винний холодильник	Пробка для шампанського
Шухляда під винний холодильник	Штопор з крильцями
Шухляда під винний холодильник	Штопор сомельє
Шухляда під винний холодильник	Ковпачок для вина
Шухляда під винний холодильник	Аератор для вина
Шухляда під винний холодильник	Кільце від крапель
Розміри	
Загальна ширина	595.0
Загальна висота	133.0
Загальна глибина	566.0
Специфікації продукту	
Модель	FMY 14 WCRD BK
Ідентифікатори продукту	
Бренд продукту	FRANKE
Сімейство продуктів	Mythos