Box BXX PRO 210-50 | 127.0749.946



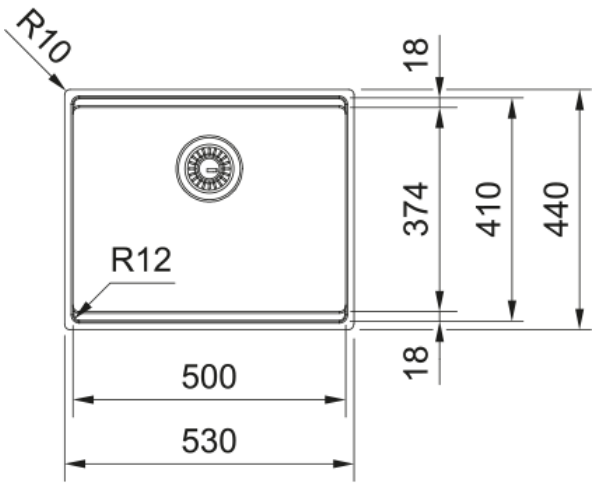

Мийка з нержавіючої сталі Franke Box Pro BXX PRO 210-50 поєднує преміальну якість, стриманий дизайн і функціональність повноцінної робочої станції. Завдяки функціональному бортику аксесуари можна розміщувати безпосередньо над чашею, створюючи три робочі рівні: нижній рівень для миття, середній рівень з Rollmat для сушіння або опори та верхній рівень для коландера чи дерев'яної дошки. Модель має глибоку чашу 500×410×200 мм і загальні габарити 530×440 мм, тому добре підходить для кухонь, де важлива велика місткість без зайвого збільшення розміру мийки. Глибина 200 мм робить щоденне миття зручнішим, особливо коли потрібно працювати з великими каструлями, сковорідками або деками. У комплект входять сітчастий ручний вентиль, сифон, килимок Rollmat, обробна дошка з натурального дерева, коландер з нержавіючої сталі та кріплення. Franke Box Pro BXX PRO 210-50 можна встановлювати під стільницю, врівень зі стільницею або способом SlimTop. Така гнучкість монтажу дозволяє адаптувати мийку під різні типи стільниць і стилі кухні, зберігаючи чисту геометрію та зручність щоденного користування.

Інформація про продукт	
Тип мийки	Мийка без крила
Тип матеріалу	Нержавіюча сталь
Кількість чаш	1
Колір	Сталь
Тип покриття	Попередньо оброблений SB
Перелив	Так
Розміри	
Зовн. розмір: справа наліво	530.0
Зовн. розмір: спереду назад	440.0
Розмір чаші 1: справа наліво	500.0
Розмір чаші 1: спереду назад	410.0
Чаша 1: глибина	200.0
Монтаж	
Мінімальний розмір шафки	60 см
Специфікації продукту	
Тип монтажу	Монтаж врівень
Тип монтажу	Занижений кант
Тип монтажу	Монтаж під стільницю
Зливний отвір	3 1/2"
Положення крила	Без крила
Чаша 1: виступ для аксесуарів	Так

Сумісність з Active Twist	Ні
Методи кріплення	Швидкий монтаж "Fast Fix"
Методи кріплення	Пакет з кріпленнями
Аксесуари в комплекті	Так
Аксесуари	Обробна дошка
Аксесуари	Rollmat
Аксесуари	Коландер
Дизайн	contemporary
Ідентифікатори продукту	
Бренд продукту	FRANKE
Сімейство продуктів	Mythos
Модельний ряд	Box Pro
Логотип затвердження	CE
Логотип затвердження	UKCA
Особливості	
Кількість крил	Без крила
Можливість обертання	Ні
Місце для монтажу змішувача	Ні
Зливний клапан в комплекті	Так
Тип зливного клапану	Ручний
Сифон в комплекті	Так
Кількість отворів під змішувач	Немає отвору під змішувач
Отвір для дозатора мила	Ні
Кришка вентиля	Ні