Maris MRX 210-70 TL | 127.0719.940



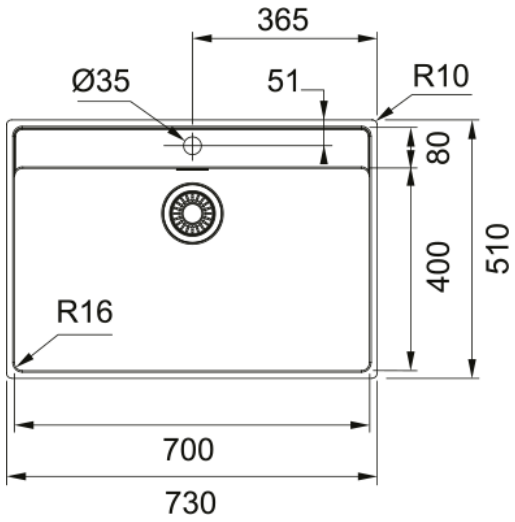

Мийка з нержавіючої сталі Franke Maris MRX 210-70 TL, матова, монтаж врівень поєднує дуже містку чашу, готовий майданчик під змішувач і переваги однієї з найпопулярніших серій Franke. Maris MRX обирають за швейцарське виробництво, якісну нержавіючу сталь, глибину чаші 180 мм і сильне співвідношення ціни та якості. Модель має велику чашу 700×400×180 мм, яка зручна для миття дек, великих каструль, сковорідок і кухонного приладдя. Готовий отвір Ø35 мм дозволяє встановити змішувач безпосередньо на мийку, що особливо зручно для кухонь, де не планується окремий отвір у стільниці. Матова нержавіюча сталь виглядає стримано та добре поєднується з сучасними кухонними рішеннями. Монтаж врівень зі стільницею забезпечує охайний вигляд і полегшує прибирання. У комплект входять сітчастий вентиль, сифон і кріпильні елементи. Franke Maris MRX 210-70 TL є практичним вибором для тих, хто хоче велику мийку з якісним виконанням і зручним встановленням змішувача.

Інформація про продукт	
Тип мийки	Мийка без крила
Тип матеріалу	Нержавіюча сталь
Кількість чаш	1
Колір	Сталь
Тип покриття	X брашування
Перелив	Так
Розміри	
Зовн. розмір: справа наліво	730.0
Зовн. розмір: спереду назад	510.0
Розмір чаші 1: справа наліво	700.0
Розмір чаші 1: спереду назад	400.0
Чаша 1: глибина	180.0
Монтаж	
Мінімальний розмір шафки	80 см
Специфікації продукту	
Тип монтажу	Монтаж врівень
Зливний отвір	3 1/2"
Положення крила	Без крила
Сумісність з Active Twist	Hi
Ідентифікатори продукту	
Бренд продукту	FRANKE
Сімейство продуктів	Maris

Модельний ряд	Maris
Логотип затвердження	CE
Логотип затвердження	UKCA
Особливості	
Кількість крил	Без крила
Можливість обертання	Ні
Місце для монтажу змішувача	Так
Зливний клапан в комплекті	Так
Тип зливного клапану	Ручний
Сифон в комплекті	Так
Кількість отворів під змішувач	1
Отвір для дозатора мила	Ні
Minimum worktop thickness	12 mm
Кришка вентиля	Ні