KNG 110-62 | 125.0750.754



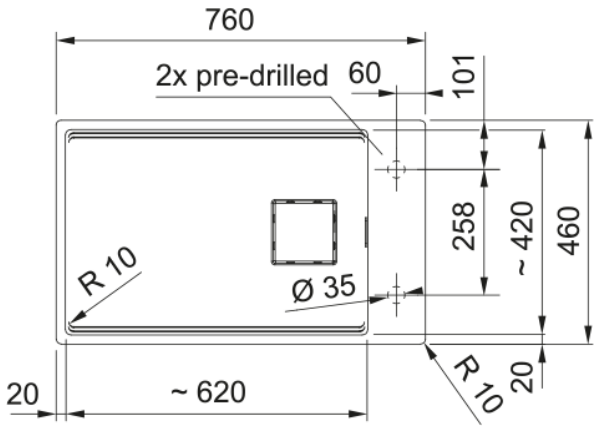

Мийка з Фраграніту Franke Kubus 2 KNG 110-62 Black Edition, чорний матовий, монтаж під стільницю. Преміальна мийка у виконанні Black Edition з мінімалістичним дизайном, великою чашею 620x420x200 мм і трьома робочими рівнями для комфортної щоденної роботи. У чаші достатньо простору для миття каструль, сковорідок, габаритного посуду та дек від духовки. Внутрішній бортик створений для килимка Rollmat, який постачається в комплекті та допомагає використовувати простір над чашею для сушіння, промивання продуктів або як додаткову робочу площину. Нижній рівень зручний для миття великих предметів, середній рівень підтримує Rollmat, а верхній рівень дозволяє працювати з аксесуарами над чашею. Модель розрахована на шафу від 80 см, має габарити 760x460 мм і встановлюється під стільницю для чистого преміального вигляду кухні. У комплект входять сітчастий ручний вентиль чорного кольору, декоративна накладка зливного отвору чорного кольору, сифон, кріпильні елементи, килимок Rollmat.

Інформація про продукт	
Тип мийки	Мийка без крила
Тип матеріалу	Фраграніт
Кількість чаш	1
Колір	Чорний матовий
Тип покриття	Немає
Перелив	Так
Розміри	
Зовн. розмір: справа наліво	760.0
Зовн. розмір: спереду назад	460.0
Розмір чаші 1: справа наліво	620.0
Розмір чаші 1: спереду назад	420.0
Чаша 1: глибина	200.0
Монтаж	
Мінімальний розмір шафки	80 см
Специфікації продукту	
Тип монтажу	Монтаж під стільницю
Зливний отвір	3 1/2"
Положення крила	Без крила
Чаша 1: виступ для аксесуарів	Так
Сумісність з Active Twist	Ні
Ідентифікатори продукту	
Бренд продукту	FRANKE

Сімейство продуктів	Mythos
Модельний ряд	Kubus 2
Логотип затвердження	CE
Логотип затвердження	UKCA
Особливості	
Кількість крил	Без крила
Можливість обертання	Так
Місце для монтажу змішувача	Так
Зливний клапан в комплекті	Так
Тип зливного клапану	Ручний
Сифон в комплекті	Так
Кількість отворів під змішувач	Немає отвору під змішувач
Отвір для дозатора мила	Ні
Minimum worktop thickness	20 mm
Кришка вентиля	Так