KNG PRO 120 | 125.0750.517



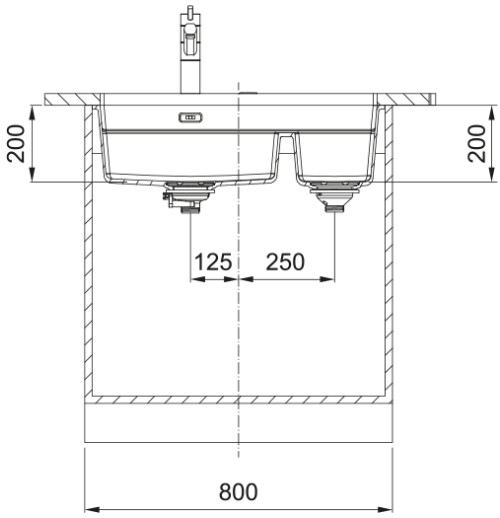

Мийка з Фраграніту Franke Kubus 2 KNG Pro 120 Black Edition, сірий сланець, монтаж під стільницю. Преміальна мийка у виконанні Black Edition формату 1,5 чаші з трирівневою функціональністю для максимально зручної організації кухонних процесів. Основна чаша 465x420x200 мм підходить для миття великого посуду, каструль і сковорідок, а додаткова чаша 155x420x200 мм зручна для промивання продуктів, зливання води або допоміжних задач. Внутрішній бортик дозволяє встановити килимок Rollmat на окремому робочому рівні, а верхній рівень призначений для коландера або обробної дошки. Завдяки комплектним аксесуарам мийка працює як преміальна робоча станція для миття, зціджування, нарізання і сушіння. Модель розрахована на шафу від 80 см, має габарити 760x460 мм і встановлюється під стільницю для акуратного мінімалістичного вигляду. У комплект входять сітчастий автоматичний вентиль чорного кольору 1 шт, сітчастий ручний вентиль чорного кольору 1 шт, кнопка управління вентилем чорного кольору, декоративна накладка зливного отвору чорного кольору 2 шт, сифон, кріпильні елементи, килимок Rollmat, коландер, обробна дошка.

Інформація про продукт	
Тип мийки	Мийка без крила
Тип матеріалу	Фраграніт
Кількість чаш	1,5
Колір	Сірий сланець
Тип покриття	Немає
Перелив	Так
Розміри	
Зовн. розмір: справа наліво	760.0
Зовн. розмір: спереду назад	460.0
Розмір чаші 1: справа наліво	464.0
Розмір чаші 1: спереду назад	420.0
Чаша 1: глибина	200.0
Розмір чаші 2: справа наліво	214.0
Розмір чаші 2: спереду назад	420.0
Чаша 2: глибина	200.0
Монтаж	
Мінімальний розмір шафки	80 см
Специфікації продукту	
Тип монтажу	Монтаж під стільницю
Зливний отвір	3 1/2"
Положення крила	Без крила

Чаша 1: виступ для аксесуарів	Так
Чаша 2: виступ для аксесуарів	Так
Сумісність з Active Twist	Так
Аксесуари в комплекті	Так
Аксесуари	Обробна дошка
Аксесуари	Rollmat
Аксесуари	Коландер
Ідентифікатори продукту	
Бренд продукту	FRANKE
Сімейство продуктів	Немає
Модельний ряд	Kubus 2 Pro
Логотип затвердження	CE
Логотип затвердження	UKCA
Особливості	
Кількість крил	Без крила
Можливість обертання	Ні
Місце для монтажу змішувача	Ні
Зливний клапан в комплекті	Так
Тип зливного клапану	Автоматичний. Натискна кнопка
Сифон в комплекті	Так
Кількість отворів під змішувач	Немає отвору під змішувач
Отвір для дозатора мила	Ні
Minimum worktop thickness	20 mm
Кришка вентиля	Так