Galassia GAX 120, нержавіюча сталь | 122.0021.447



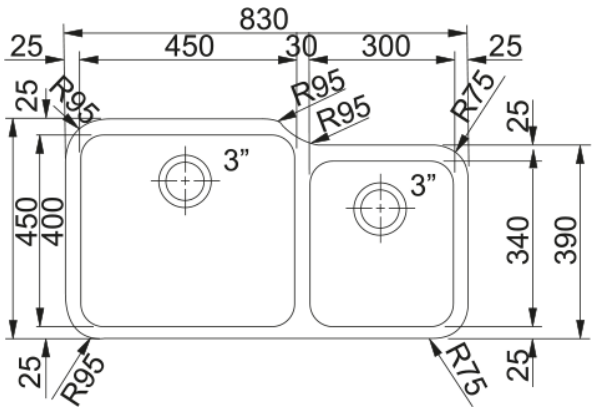

Мийка має сучасну і популярну конструкцію в формі великої і малої чаш без крила. Таким чином максимально ефективно використовується місце на стільниці, а зона мийки має сучасний мінімалістичний вигляд. Для максимальної зручності та гігієни мийка монтується під стільницю, тому на робочій поверхні не буде місць, де назбирується забруднення. Змішувач та інші додаткові аксесуари монтуються на стільниці, завдяки чому ви маєте повну свободу в розміщенні та організації приладів, які поєднує мийка. Максимально проста і надійна конструкція зливного клапану дозволяє відкривати та закривати злив мийки вручну. Зайва вода виливається в каналізацію завдяки безпечному переливу, який розташований в чаші мийки. Велика чаша дозволяє з легкістю мити навіть найбільший посуд, в тому числі решітки та дека духовки. Необоротна конструкція не передбачає розвороту мийки під час монтажу, хоча якщо ваша кухня вимагає таких рішень і це технічно можливо, ви можете спробувати нестандартний вид монтажу. При потребі ви можете встановити подрібнювач харчових відходів. Мийка виготовлена з нержавіючої сталі марки AISI 304 (18/10) - найбільш розповсюдженого і найбільш гігієнічного матеріалу для кухонних мийок. За умови правильної експлуатації та догляді мийка не піддається корозії протягом усього терміну служби. Гарантійний період на матеріал складає 10 років.

Інформація про продукт	
Тип мийки	Мийка без крила
Тип матеріалу	Нержавіюча сталь
Кількість чаш	2
Колір	Сталь
Тип покриття	Х брашування
Перелив	Так
Розміри	
Зовн. розмір: справа наліво	830.0
Зовн. розмір: спереду назад	450.0
Розмір чаші 1: справа наліво	450.0
Розмір чаші 1: спереду назад	400.0
Чаша 1: глибина	190.0
Розмір чаші 2: справа наліво	300.0
Розмір чаші 2: спереду назад	340.0
Чаша 2: глибина	170.0
Монтаж	
Мінімальний розмір шафки	90 см
Специфікації продукту	
Тип монтажу	Монтаж під стільницю

Зливний отвір	3 1/2"
Положення крила	Без крила
Ідентифікатори продукту	
Бренд продукту	FRANKE
Сімейство продуктів	Smart
Модельний ряд	Galassia
Логотип затвердження	CE
Особливості	
Кількість крил	Без крила
Можливість обертання	Ні
Місце для монтажу змішувача	Ні
Зливний клапан в комплекті	Так
Тип зливного клапану	Ручний
Сифон в комплекті	Ні
Кількість отворів під змішувач	Немає отвору під змішувач
Отвір для дозатора мила	Ні
Кришка вентиля	Ні