Мийка Zodiac ZOX 110-36, під стільницю | 122.0021.441



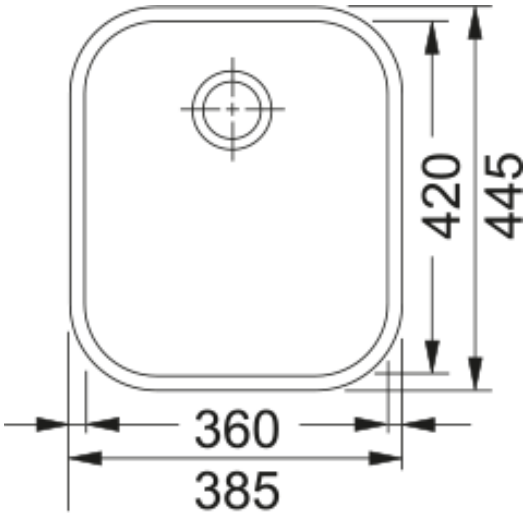

Мийка виводиться з асортименту

Інформація про продукт	
Тип мийки	Мийка без крила
Тип матеріалу	Нержавіюча сталь
Кількість чаш	1
Колір	Сталь
Тип покриття	X брашування
Перелив	Так
Розміри	
Зовн. розмір: справа наліво	392.0
Зовн. розмір: спереду назад	352.0
Розмір чаші 1: справа наліво	360.0
Розмір чаші 1: спереду назад	420.0
Чаша 1: глибина	190.0
Монтаж	
Мінімальний розмір шафки	45 см
Специфікації продукту	
Тип монтажу	Монтаж під стільницю
Зливний отвір	3 1/2"
Положення крила	Без крила
Ідентифікатори продукту	
Бренд продукту	FRANKE
Сімейство продуктів	Немає
Модельний ряд	Zodiaco
Логотип затвердження	CE
Особливості	
Кількість крил	Без крила
Можливість обертання	Ні
Місце для монтажу змішувача	Ні

Зливний клапан в комплекті	Так
Тип зливного клапану	Ручний
Сифон в комплекті	Ні
Кількість отворів під змішувач	Немає отвору під змішувач
Отвір для дозатора мила	Ні