# Sorter 300-45 Duo | 121.0150.144



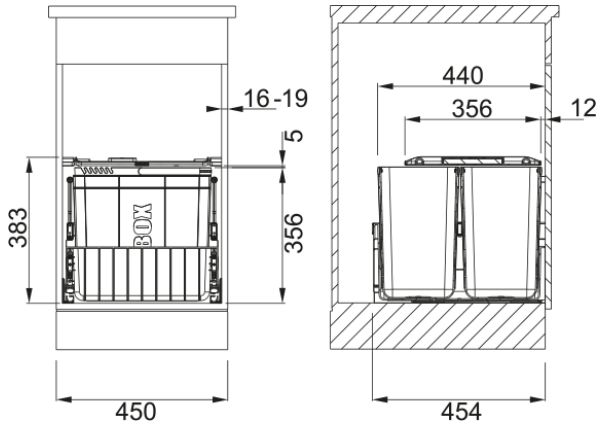


Sorter 300-45 Duo, fits 450mm cabinet. 2 x 22 litre bins. The roll-out carrier is fully waterproof, simple to dismantle & easy to clean. Separates out domestic waste such as food, cans, plastic and paper. Lid closes over bins to contain any odours. Fits most standard cabinets, mounted on standard cabinet side wall, soft-close mechanism.

---

| | |
|---|---|
| **Інформація про продукт** | |
| Тип продукту | Система управління відходами |
| **Монтаж** | |
| Мінімальний розмір шафки | 45 см |
| Тип монтажу | Система нижнього кріплення |
| **Специфікації продукту** | |
| Кількість урн для сміття | 2.0 |
| **Ідентифікатори продукту** | |
| Бренд продукту | FRANKE |
| Сімейство продуктів | Mythos |
| Модельний ряд | Sorter 300 |
| **Особливості** | |
| Конфігурація контейнера | 2 x 21.5 л |