# Atlas Neo Clear Water Pull Out | 120.0758.157



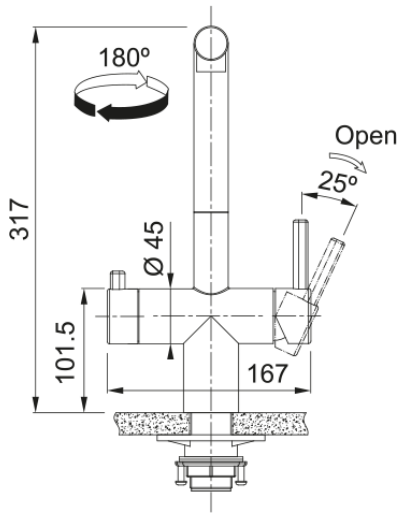


Franke Atlas Neo Clear Water Pull-Out у кольорі PVD золото — кухонний змішувач 3 в 1 для подачі гарячої, холодної та фільтрованої питної води. Окремий внутрішній канал запобігає змішуванню очищеної води зі звичайною водопровідною водою, тому встановлювати додатковий кран для питної води не потрібно. Змішувач виготовлений із масиву високоякісної нержавіючої сталі AISI 304, стійкої до корозії, вологи та щоденних навантажень. Міцна конструкція забезпечує надійність і тривалий термін експлуатації. Висувний L-подібний вилив полегшує миття продуктів, наповнення великого посуду та догляд за мийкою. Franke Atlas Neo Clear Water — практичний кухонний змішувач із підключенням до фільтра або системи зворотного осмосу.

---

| | |
|---|---|
| **Інформація про продукт** | |
| Тип виливу | L подібний |
| Колір | Золотий |
| Тип матеріалу | Нержавіюча сталь 304 |
| Матеріал витяжного шлангу | Нейлон чорний |
| Матеріал витяжного виливу | Нержавіюча сталь |
| **Розміри** | |
| Діаметр отвору для змішувача | 35 мм |
| Розмір картриджа | 35 мм |
| Загальна висота | 317.0 |
| **Монтаж** | |
| Тип фіксації | Гайка |
| Підключення шланга подачі води | 3/8" |
| Довжина шлангів підключення | 600 мм |
| **Специфікації продукту** | |
| Робочий тиск води | 3 бар |
| Версія | Витяжний вилив |
| Керування змішувачем | Важіль збоку |
| Кут повороту виливу | 180° |
| Потік води /3 бар | 6.4 |
| Потік фільтрованої води /3 бар | 2.6 |
| Заощадження енергії | Ні |
| **Ідентифікатори продукту** | |
| Бренд продукту | FRANKE |
| Сімейство продуктів | Maris |

| | |
|---|---|
| Модельний ряд | ATLAS NEO |
| **Особливості** | |
| Еко картридж | Ні |
| Тип аератора | Ламінарний |
| Тип системи | З подачею фільтрованої води |
| Вбудований обмежувач потоку | Так |
| Версія душу | Одинарний |